見積参考資料

工事名　Ｒ８三土　政友谷　三・山城政友　流路工事

◇経費情報◇

工種区分	砂防・地すべり等工事
単価地区	三好２
単価使用年月	令和 8年 7月
施工地域・工事場所	山間僻地及び離島
前金支出割合	補正を行わない
契約保証	金銭的保証
現場環境改善費	計上しない
週休２日確保工事に係る経費補正	補正なし

注意

「見積参考資料」は入札参加者の迅速で適正な工事費の見積りのための一資料であり、請負契約を拘束するものではない。

設計内訳書（本01）

工事名	Ｒ８三土　政友谷　三・山城政友　流路工事	事業区分 工事区分	砂防･地すべり対策 流路

工事区分・工種・種別・細別	規格	単位	数量	単価	金額	数量・金額増減	摘要
流路		式	1				
砂防土工		式	1				
残土処理工		式	1				
土砂等運搬	土質:土砂(岩塊･玉石混り土含む)	m3	40				単　1号
残土等処分		m3	40				単　2号
流路護岸工		式	1				
作業土工		式	1				
床掘り(掘削(砂防))	土質:土砂	m3	100				単　3号
床掘り(掘削(砂防))	土質:軟岩	m3	1				単　4号
埋戻し	土質:土砂	m3	50				単　5号
基面整正		m2	43				単　6号
埋戻しコンクリート		m3	1				単　7号
水路工		式	1				

設計内訳書（本01）

工事名	Ｒ８三土　政友谷　三・山城政友　流路工事	事業区分 工事区分	砂防･地すべり対策 流路

工事区分・工種・種別・細別	規格	単位	数量	単価	金額	数量・金額増減	摘要
２号Ｕ型水路		m	5				単　8号 暫定単価
Ｌ型側溝復旧		箇所	1				単　9号
３号Ｕ型水路		m	28				単　10号
４号Ｕ型水路		m	2				単　11号
暗渠排水管		式	1				
暗渠排水管		m	8				単　12号 暫定単価
ﾌﾟﾚｷｬｽﾄ基礎版		m	8				単　13号 暫定単価
現場打ち集水桝		式	1				
２号集水桝		箇所	1				単　14号 暫定単価
３号集水桝		箇所	1				単　15号
４号集水桝		箇所	1				単　16号
擁壁工		式	1				
落差工		箇所	1				単　17号 暫定単価

設計内訳書（本01）

工事名	Ｒ８三土　政友谷　三・山城政友　流路工事	事業区分 工事区分	砂防･地すべり対策 流路

工事区分・工種・種別・細別	規格	単位	数量	単価	金額	数量・金額増減	摘要
ｺﾝｸﾘｰﾄ擁壁		m3	1				単　18号
Ｌ型擁壁		m3	0.1				単　19号
舗装工		式	1				
アスファルト舗装		m2	34				単　20号
路盤工		m2	34				単　21号
コンクリート舗装		m2	27				単　22号
路盤工		m2	27				単　23号
付属物設置工		式	1				
転落防止柵		m	4				単　24号
構造物撤去工		式	1				
コンクリート取壊し		m3	3				単　25号
舗装版破砕 As舗装		m2	38				単　26号
舗装版切断	As	m	28				単　27号

設計内訳書（本01）

工事名	Ｒ８三土　政友谷　三・山城政友　流路工事	事業区分 工事区分	砂防･地すべり対策 流路

工事区分・工種・種別・細別	規格	単位	数量	単価	金額	数量・金額増減	摘要
コンクリート取壊し ｺﾝｸﾘｰﾄ舗装		m3	6				単　28号
舗装版切断	ｺﾝｸﾘｰﾄ	m	60				単　29号
舗装版切断汚泥処分		m3	0.4				単　30号
転落防止柵撤去	H=1100mm	m	4				単　31号
殻運搬	As	m3	2				単　32号
殻処分	As	m3	2				単　33号
殻運搬	ｺﾝｸﾘｰﾄ	m3	8				単　34号
殻処分	ｺﾝｸﾘｰﾄ	m3	8				単　35号
仮設工		式	1				
交通管理工		式	1				
交通誘導警備員		人日	30				単　36号
直接工事費		式	1				
共通仮設		式	1				

設計内訳書（本01）

工事名	Ｒ８三土　政友谷　三・山城政友　流路工事	事業区分 工事区分	砂防･地すべり対策 流路

工事区分・工種・種別・細別	規格	単位	数量	単価	金額	数量・金額増減	摘要
共通仮設費（率計上）		式	1				
純工事費		式	1				
現場管理費		式	1				
工事原価		式	1				
一般管理費等		式	1				
工事価格		式	1				
消費税額及び地方消費税額		式	1				
工事費計		式	1				

1次単価表

単価使用年月	2026.07
歩掛適用年月	2026.07
労務調整係数	1.000-00000　0.0　0

単　1号	土砂等運搬	土質:土砂(岩塊・玉石混り土含む)	単位	m3	単位数量	1	単価	

名称・規格	条件	単位	数量	単価	金額	摘要
土砂等運搬	小規模,ﾊﾞｯｸﾎｳ ﾊﾞｹｯﾄ容量0.28m3,土砂(岩塊・玉石混り土含む),無し,6.0km以下	m3	1			
合計						
単価						円／m3

1次単価表

単価使用年月	2026.07
歩掛適用年月	2026.07
労務調整係数	1.000-00000　0.0　0

単　2号	残土等処分		単位	m3	単位数量	1	単価	

名称・規格	条件	単位	数量	単価	金額	摘要
残土等処分		m3	1			
合計						
単価						円／m3

１次単価表

単価使用年月	2026.07
歩掛適用年月	2026.07
労務調整係数	1.000-00000　0.0　0

単　3号	床掘り(掘削(砂防))	土質:土砂	単位	m3	単位数量	1	単価	

名称・規格	条件	単位	数量	単価	金額	摘要
掘削(砂防)	土砂,小規模	m3	1			
合計						
単価						円／m3

１次単価表

単価使用年月	2026.07
歩掛適用年月	2026.07
労務調整係数	1.000-00000　0.0　0

単　4号	床掘り(掘削(砂防))	土質:軟岩	単位	m3	単位数量	1	単価	

名称・規格	条件	単位	数量	単価	金額	摘要
掘削(砂防)	軟岩,機械走行面より5m以内	m3	1			
合計						
単価						円／m3

１次単価表

単価使用年月	2026.07
歩掛適用年月	2026.07
労務調整係数	1.000-00000　0.0　0

単　5号	埋戻し	土質:土砂	単位	m3	単位数量	1	単価	

名称・規格	条件	単位	数量	単価	金額	摘要
埋戻し	最大埋戻幅1m以上4m未満	m3	1			
合計						
単価						円／m3

１次単価表

単価使用年月	2026.07
歩掛適用年月	2026.07
労務調整係数	1.000-00000　0.0　0

単　6号	基面整正		単位	m2	単位数量	1	単価	

名称・規格	条件	単位	数量	単価	金額	摘要
基面整正		m2	1			
合計						
単価						円／m2

１次単価表

単価使用年月	2026.07
歩掛適用年月	2026.07
労務調整係数	1.000-00000　0.0　0

単　7号	埋戻しコンクリート		単位	m3	単位数量	1	単価	

名称・規格	条件	単位	数量	単価	金額	摘要
ｺﾝｸﾘｰﾄ	無筋･鉄筋構造物,ﾊﾞｯｸﾎｳ(ｸﾚｰﾝ機能付)打設,18-8-40(高炉),一般養生,全ての費用	m3	1			
合計						
単価						円／m3

１次単価表

単価使用年月	2026.07
歩掛適用年月	2026.07
労務調整係数	1.000-00000　0.0　0

単　8号	２号Ｕ型水路		単位	m	単位数量	5	単価	

名称・規格	条件	単位	数量	単価	金額	摘要
ｺﾝｸﾘｰﾄ	小型構造物,ﾊﾞｯｸﾎｳ(ｸﾚｰﾝ機能付)打設,18-8-25(高炉),一般養生,全ての費用	m3	2			
型枠	一般型枠,小型構造物	m2	16			
足場工	単管傾斜足場,不要,標準(1.0)	掛m2	6			単　37号
ｺﾝｸﾘｰﾄ削孔(電動ﾊﾝﾏﾄﾞﾘﾙ)	30mm以上200mm未満	孔	20			
鉄筋工 加工･組立	加工･組立,差筋および杭頭処理,SD345 D16～D25,標準	t	0.01			単　38号
無収縮ﾓﾙﾀﾙ(パーゲルV1/50同等品)		kg	0.002			
断面修復工(左官工法)	無し,0.1m3以下,0.001m3	構造物	1			単　39号
ｽﾃﾝﾚｽ鋼板　SUS304　2.5×1020×2100mm		kg	131			暫定単価
ｺﾝｸﾘｰﾄ削孔(電動ﾊﾝﾏﾄﾞﾘﾙ)	30mm以上200mm未満	孔	38			
ｱﾝｶｰﾎﾞﾙﾄ ｽﾃﾝﾚｽ、M16		本	38			
合計						
単価						円／m

１次単価表

単価使用年月	2026.07
歩掛適用年月	2026.07
労務調整係数	1.000-00000　0.0　0

単　9号	L型側溝復旧		単位	箇所	単位数量	1	単価	

名称・規格	条件	単位	数量	単価	金額	摘要
ｺﾝｸﾘｰﾄ	小型構造物,人力打設,18-8-25(高炉),一般養生,無し,全ての費用	m3	0.2			
型枠	一般型枠,小型構造物	m2	1			
基礎砕石	12.5cmを超え17.5cm以下,再生ｸﾗｯｼｬﾗﾝ 40～0,全ての費用	m2	0.2			
合計						
単価						円／箇所

１次単価表

単価使用年月	2026.07
歩掛適用年月	2026.07
労務調整係数	1.000-00000　0.0　0

単　10号	３号Ｕ型水路		単位	m	単位数量	10	単価	

名称・規格	条件	単位	数量	単価	金額	摘要
U型側溝	据付け,無し,無し,鉄筋ｺﾝｸﾘｰﾄU型 JIS A 5372,600 600×600×600,無し,無し,有り,ｸﾗｯｼｬﾗﾝ 40～0,0.8m3/1	m	10			単　40号
蓋版	据付け,無し,鉄筋ｺﾝｸﾘｰﾄU型 1種 JIS A 5372,600 74×7.5×60,無し,無し	枚	16.7			単　41号
合計						
単価						円／m

１次単価表

単価使用年月	2026.07
歩掛適用年月	2026.07
労務調整係数	1.000-00000　0.0　0

単　11号	４号Ｕ型水路		単位	m	単位数量	1.5	単価	

名称・規格	条件	単位	数量	単価	金額	摘要
現場打ち水路(本体)	21-8-25(20)(高炉),有り,4.8m3/10mを超え5.0m3/10m以下,ﾊﾞｯｸﾎｳ(ｸﾚｰﾝ機能付)打設,一般養生・特殊養生(練	m	1.5			
ﾊﾟｲﾌﾟｻﾎﾟｰﾄ支保・くさび結合支保	ﾊﾟｲﾌﾟｻﾎﾟｰﾄ支保,V<=40空m3,f<=40kN/m2[t<=120cm]	空m3	0.7			単　42号
鉄筋工 加工・組立	加工・組立,差筋および杭頭処理,SD345 D13,標準	t	0.001			単　43号
ｺﾝｸﾘｰﾄ	無筋・鉄筋構造物,人力打設,18-8-25(高炉),一般養生,無し,全ての費用	m3	0.3			
型枠	一般型枠,鉄筋・無筋構造物	m2	0.5			
鉄筋工 加工・組立	加工・組立,一般構造物,SD345 D13,標準	t	0.04			単　44号
合計						
単価						円／m

１次単価表

単価使用年月	2026.07
歩掛適用年月	2026.07
労務調整係数	1.000-00000　0.0　0

単　12号	暗渠排水管		単位	m	単位数量	1	単価	

名称・規格	条件	単位	数量	単価	金額	摘要
ﾋｭｰﾑ管(B形管)	据付,600mm,無し,各種,全ての費用	m	1			暫定単価
合計						
単価						円／m

１次単価表

単価使用年月	2026.07
歩掛適用年月	2026.07
労務調整係数	1.000-00000　0.0　0

単　13号	ﾌﾟﾚｷｬｽﾄ基礎版		単位	m	単位数量	8	単価	

名称・規格	条件	単位	数量	単価	金額	摘要
ﾌﾟﾚｷｬｽﾄｺﾝｸﾘｰﾄ板(材料費)		枚	3			暫定単価
ﾌﾟﾚｷｬｽﾄｺﾝｸﾘｰﾄ板(材料費)		枚	2			暫定単価
ﾓﾙﾀﾙ練	普通,全ての費用	m3	0.1			
合計						
単価						円／m

１次単価表

単価使用年月	2026.07
歩掛適用年月	2026.07
労務調整係数	1.000-00000　0.0　0

単　14号	２号集水桝		単位	箇所	単位数量	1	単価	

名称・規格	条件	単位	数量	単価	金額	摘要
現場打ち集水桝･街渠桝(本体)	各種,1.29m3を超え1.36m3以下,ﾊﾞｯｸﾎｳ(ｸﾚｰﾝ機能付)打設,一般養生･特殊養生(練炭)	箇所	1			
鉄筋工 加工･組立	加工･組立,一般構造物,SD345 D13,標準	t	0.04			単　44号
鋼製ｸﾞﾚｰﾁﾝｸﾞ(900×900用加工)T-25　ﾎﾞﾙﾄ固定		組	1			暫定単価
合計						
単価						円／箇所

１次単価表

単価使用年月	2026.07
歩掛適用年月	2026.07
労務調整係数	1.000-00000　0.0　0

単　15号	３号集水桝		単位	箇所	単位数量	1	単価	

名称・規格	条件	単位	数量	単価	金額	摘要
現場打ち集水桝･街渠桝(本体)	各種,1.15m3を超え1.22m3以下,ﾊﾞｯｸﾎｳ(ｸﾚｰﾝ機能付)打設,一般養生･特殊養生(練炭)	箇所	1			
鉄筋工 加工･組立	加工･組立,一般構造物,SD345 D13,標準	t	0.03			単　44号
鋼製ｸﾞﾚｰﾁﾝｸﾞ　ますぶた 1000×1000用T-14,6すべり止め型		組	1			
合計						
単価						円／箇所

１次単価表

単価使用年月	2026.07
歩掛適用年月	2026.07
労務調整係数	1.000-00000　0.0　0

単　16号	４号集水桝		単位	箇所	単位数量	1	単価	

名称・規格	条件	単位	数量	単価	金額	摘要
現場打ち集水桝･街渠桝(本体)	各種,1.22m3を超え1.29m3以下,ﾊﾞｯｸﾎｳ(ｸﾚｰﾝ機能付)打設,一般養生･特殊養生(練炭)	箇所	1			
鉄筋工 加工･組立	加工･組立,一般構造物,SD345 D13,標準	t	0.04			単　44号
鋼製ｸﾞﾚｰﾁﾝｸﾞ　ますぶた 1000×1000用T-14,6すべり止め型		組	1			
合計						
単価						円／箇所

1次単価表

単価使用年月	2026.07
歩掛適用年月	2026.07
労務調整係数	1.000-00000　0.0　0

単　17号	落差工		単位	箇所	単位数量	1	単価	

名称・規格	条件	単位	数量	単価	金額	摘要
ｺﾝｸﾘｰﾄ	無筋･鉄筋構造物,ﾊﾞｯｸﾎｳ(ｸﾚｰﾝ機能付)打設,18-8-40(高炉),一般養生,全ての費用	m3	5			
型枠	一般型枠,鉄筋･無筋構造物	m2	19			
足場工	単管傾斜足場,不要,標準(1.0)	掛m2	10			単　37号
ｺﾝｸﾘｰﾄ削孔(電動ﾊﾝﾏﾄﾞﾘﾙ)	30mm以上200mm未満	孔	14			
鉄筋工 加工･組立	加工･組立,差筋および杭頭処理,SD345 D16～D25,標準	t	0.01			単　38号
無収縮ﾓﾙﾀﾙ(パーゲルV1/50同等品)		kg	0.002			
ｺﾙｹﾞｰﾄﾌﾘｭｰﾑ	据付,550×550を超え750×750以下,全ての費用	m	5			暫定単価
ｺﾝｸﾘｰﾄ削孔(電動ﾊﾝﾏﾄﾞﾘﾙ)	30mm以上200mm未満	孔	30			
ｱﾝｶｰﾎﾞﾙﾄ ｽﾃﾝﾚｽ、M16		本	30			
合計						
単価						円／箇所

１次単価表

単価使用年月	2026.07
歩掛適用年月	2026.07
労務調整係数	1.000-00000　0.0　0

単　18号	ｺﾝｸﾘｰﾄ擁壁		単位	m3	単位数量	1	単価	
名称・規格		条件	単位	数量	単価	金額	摘要	
ｺﾝｸﾘｰﾄ		無筋･鉄筋構造物,ﾊﾞｯｸﾎｳ(ｸﾚｰﾝ機能付)打設,18-8-40(高炉),一般養生,全ての費用	m3	1				
型枠		一般型枠,鉄筋･無筋構造物	m2	4				
合計								
単価							円／m3	

１次単価表

単価使用年月	2026.07
歩掛適用年月	2026.07
労務調整係数	1.000-00000　0.0　0

単　19号	Ｌ型擁壁		単位	m3	単位数量	0.1	単価	
名称・規格		条件	単位	数量	単価	金額	摘要	
ｺﾝｸﾘｰﾄ		小型構造物,ﾊﾞｯｸﾎｳ(ｸﾚｰﾝ機能付)打設,18-8-25(高炉),一般養生,全ての費用	m3	0.1				
型枠		一般型枠,小型構造物	m2	1				
合計								
単価							円／m3	

1次単価表

単価使用年月	2026.07
歩掛適用年月	2026.07
労務調整係数	1.000-00000　0.0　0

単　20号	アスファルト舗装		単位	m2	単位数量	1	単価	
名称・規格		条件	単位	数量	単価	金額	摘要	
表層(車道･路肩部)		1.4m未満(仕上厚50mm以下),50mm,再生密粒度ｱｽｺﾝ(13),ﾌﾟﾗｲﾑｺｰﾄ PK-3,全ての費用	m2	1				
合計								
単価							円／m2	

1次単価表

単価使用年月	2026.07
歩掛適用年月	2026.07
労務調整係数	1.000-00000　0.0　0

単　21号	路盤工		単位	m2	単位数量	1	単価	
名称・規格		条件	単位	数量	単価	金額	摘要	
上層路盤(車道･路肩部)		路盤材(砕石各種),100mm,1層施工,全ての費用	m2	1				
合計								
単価							円／m2	

１次単価表

単価使用年月	2026.07
歩掛適用年月	2026.07
労務調整係数	1.000-00000　0.0　0

単　22号	コンクリート舗装		単位	m2	単位数量	1	単価	
名称・規格		条件	単位	数量	単価	金額	摘要	
ｺﾝｸﾘｰﾄ		小型構造物,人力打設,18-8-25(高炉),一般養生,無し,全ての費用	m3	0.1				
合計								
単価							円／m2	

１次単価表

単価使用年月	2026.07
歩掛適用年月	2026.07
労務調整係数	1.000-00000　0.0　0

単　23号	路盤工		単位	m2	単位数量	1	単価	
名称・規格		条件	単位	数量	単価	金額	摘要	
上層路盤(車道･路肩部)		路盤材(砕石各種),100mm,1層施工,全ての費用	m2	1				
合計								
単価							円／m2	

１次単価表

単価使用年月	2026.07
歩掛適用年月	2026.07
労務調整係数	1.000-00000　0.0　0

単　24号	転落防止柵		単位	m	単位数量	1	単価	
名称・規格		条件	単位	数量	単価	金額	摘要	
防護柵(横断･転落防止柵)設置工		ｺﾝｸﾘｰﾄ建込,ﾋﾞｰﾑ式･ﾊﾟﾈﾙ式,2m,100m未満,無	m	1			単　45号	
合計								
単価							円／m	

１次単価表

単価使用年月	2026.07
歩掛適用年月	2026.07
労務調整係数	1.000-00000　0.0　0

単　25号	コンクリート取壊し		単位	m3	単位数量	1	単価	
名称・規格		条件	単位	数量	単価	金額	摘要	
構造物とりこわし		無筋構造物,機械施工,無し,無し,不要	m3	1			単　46号	
合計								
単価							円／m3	

1次単価表

単価使用年月	2026.07
歩掛適用年月	2026.07
労務調整係数	1.000-00000　0.0　0

単　26号	舗装版破砕 As舗装		単位	m2	単位数量	1	単価	

名称・規格	条件	単位	数量	単価	金額	摘要
舗装版破砕	ｱｽﾌｧﾙﾄ舗装版,無し,不要,15cm以下,有り,全ての費用	m2	1			
合計						
単価						円／m2

1次単価表

単価使用年月	2026.07
歩掛適用年月	2026.07
労務調整係数	1.000-00000　0.0　0

単　27号	舗装版切断	As	単位	m	単位数量	1	単価	

名称・規格	条件	単位	数量	単価	金額	摘要
舗装版切断	ｱｽﾌｧﾙﾄ舗装版,15cm以下,全ての費用	m	1			
合計						
単価						円／m

１次単価表

単価使用年月	2026.07
歩掛適用年月	2026.07
労務調整係数	1.000-00000　0.0　0

単　28号	コンクリート取壊し ｺﾝｸﾘｰﾄ舗装		単位	m3	単位数量	1	単価	
名称・規格		条件	単位	数量	単価	金額	摘要	
構造物とりこわし		無筋構造物,機械施工,無し,無し,不要	m3	1			単　46号	
合計								
単価							円／m3	

１次単価表

単価使用年月	2026.07
歩掛適用年月	2026.07
労務調整係数	1.000-00000　0.0　0

単　29号	舗装版切断	ｺﾝｸﾘｰﾄ	単位	m	単位数量	1	単価	
名称・規格		条件	単位	数量	単価	金額	摘要	
舗装版切断		ｺﾝｸﾘｰﾄ舗装版,15cm以下,全ての費用	m	1				
合計								
単価							円／m	

1次単価表

単価使用年月	2026.07
歩掛適用年月	2026.07
労務調整係数	1.000-00000　0.0　0

単　30号	舗装版切断汚泥処分		単位	m3	単位数量	1	単価	

名称・規格	条件	単位	数量	単価	金額	摘要
処分費(m3)		m3	1			単　47号
合計						
単価						円／m3

1次単価表

単価使用年月	2026.07
歩掛適用年月	2026.07
労務調整係数	1.000-00000　0.0　0

単　31号	転落防止柵撤去	H=1100mm	単位	m	単位数量	1	単価	

名称・規格	条件	単位	数量	単価	金額	摘要
防護柵(横断･転落防止柵)撤去工	ｺﾝｸﾘｰﾄ建込,ﾋﾞｰﾑ式･ﾊﾟﾈﾙ式,2m,無,無	m	1			単　48号
合計						
単価						円／m

1次単価表

単価使用年月	2026.07
歩掛適用年月	2026.07
労務調整係数	1.000-00000　0.0　0

単　32号	殻運搬	As	単位	m3	単位数量	1	単価	

名称・規格	条件	単位	数量	単価	金額	摘要
殻運搬	舗装版破砕,機械(騒音対策不要、厚15cm以下),無し,22.0km以下,全ての費用	m3	1			
合計						
単価						円／m3

1次単価表

単価使用年月	2026.07
歩掛適用年月	2026.07
労務調整係数	1.000-00000　0.0　0

単　33号	殻処分	As	単位	m3	単位数量	1	単価	

名称・規格	条件	単位	数量	単価	金額	摘要
処分費(m3)		m3	1			単　49号
合計						
単価						円／m3

1次単価表

単価使用年月	2026.07
歩掛適用年月	2026.07
労務調整係数	1.000-00000　0.0　0

単　34号	殻運搬	ｺﾝｸﾘｰﾄ	単位	m3	単位数量	1	単価	

名称・規格	条件	単位	数量	単価	金額	摘要
殻運搬	ｺﾝｸﾘｰﾄ(無筋)構造物とりこわし,機械積込,無し,14.4km以下,全ての費用	m3	1			
合計						
単価						円／m3

1次単価表

単価使用年月	2026.07
歩掛適用年月	2026.07
労務調整係数	1.000-00000　0.0　0

単　35号	殻処分	ｺﾝｸﾘｰﾄ	単位	m3	単位数量	1	単価	

名称・規格	条件	単位	数量	単価	金額	摘要
処分費(m3)		m3	1			単　50号
合計						
単価						円／m3

１次単価表

単価使用年月	2026.07
歩掛適用年月	2026.07
労務調整係数	1.000-00000　0.0　0

単　36号	交通誘導警備員		単位	人日	単位数量	1	単価	

名称・規格	条件	単位	数量	単価	金額	摘要
交通誘導警備員B		人日	1			単　51号
合計						
単価						円／人日

２次単価表

単価使用年月	2026.07
歩掛適用年月	2026.07
労務調整係数	1.000-00000　0.0　0

単　37号	足場工	単管傾斜足場,不要,標準(1.0)	単位	掛m2	単位数量	100	単価	

名称・規格	条件	単位	数量	単価	金額	摘要
土木一般世話役		人	1.5			
とび工		人	4.5			
普通作業員		人	2.7			
ﾗﾌﾃﾚｰﾝｸﾚｰﾝ[油圧伸縮ｼﾞﾌﾞ型] 最大吊上能力25t吊		日	0.8			
諸雑費(率+まるめ)		式	1			
合計						
単価						円／掛m2

２次単価表

単価使用年月	2026.07
歩掛適用年月	2026.07
労務調整係数	1.000-00000　0.0　0

単　38号	鉄筋工 加工･組立	加工･組立,差筋および杭頭処理,SD345 D16～D25,標準	単位	t	単位数量	1	単価	

名称・規格	条件	単位	数量	単価	金額	摘要
鉄筋工 加工	SD345 D16～D25,標準	t	1			単　52号
鉄筋工 組立	差筋および杭頭処理,SD345 D16～D25	t	1			単　53号
合計						
単価						円／t

２次単価表

単価使用年月	2026.07
歩掛適用年月	2026.07
労務調整係数	1.000-00000　0.0　0

単　39号	断面修復工(左官工法)	無し,0.1m3以下,0.001m3	単位	構造物	単位数量	1	単価	

名称・規格	条件	単位	数量	単価	金額	摘要
土木一般世話役		人	2.4			
特殊作業員		人	4.5			
普通作業員		人	2.3			
断面修復材 ﾎﾟﾘﾏｰｾﾒﾝﾄ		kg	0.001			
諸雑費(率+まるめ)		式	1			
合計						
単価						円／構造物

２次単価表

単価使用年月	2026.07
歩掛適用年月	2026.07
労務調整係数	1.000-00000　0.0　0

単　40号	U型側溝	据付け,無し,無し,鉄筋ｺﾝｸﾘｰﾄU型 JIS A 5372,600 600×600×600,無し,無し,有り,ｸﾗｯｼｬﾗﾝ 40～0,0.8m3/1	単位	m	単位数量	10	単価	

名称・規格	条件	単位	数量	単価	金額	摘要
U型側溝 昼間 L600 300kg以下 制約無		m	10			
鉄筋ｺﾝｸﾘｰﾄU形 600 600×600×600		個	16.5			
ｸﾗｯｼｬｰﾗﾝ C-40		m3	0.96			
諸雑費(まるめ)		式	1			
合計						
単価						円／m

２次単価表

単価使用年月	2026.07
歩掛適用年月	2026.07
労務調整係数	1.000-00000　0.0　0

単　41号	蓋版	据付け,無し,鉄筋ｺﾝｸﾘｰﾄU型 1種 JIS A 5372,600 74×7.5×60,無し,無し	単位	枚	単位数量	100	単価	

名称・規格	条件	単位	数量	単価	金額	摘要
蓋版ｺﾝｸﾘｰﾄ･鋼製 昼間 170kg以下 制約無		枚	100			
U形用蓋(1種) 600 74×7.5×60		枚	100			
諸雑費(まるめ)		式	1			
合計						
単価						円／枚

２次単価表

単価使用年月	2026.07
歩掛適用年月	2026.07
労務調整係数	1.000-00000　0.0　0

単　42号	ﾊﾟｲﾌﾟｻﾎﾟｰﾄ支保･くさび結合支保	ﾊﾟｲﾌﾟｻﾎﾟｰﾄ支保,V<=40空m3,f<=40kN/m2[t<=120cm]	単位	空m3	単位数量	100	単価	

名称・規格	条件	単位	数量	単価	金額	摘要
土木一般世話役		人	2.9			
型わく工		人	5.3			
とび工		人	2.5			
普通作業員		人	5.7			
諸雑費(率+まるめ)		式	1			
合計						
単価						円／空m3

２次単価表

単価使用年月	2026.07
歩掛適用年月	2026.07
労務調整係数	1.000-00000　0.0　0

単　43号	鉄筋工 加工･組立	加工･組立,差筋および杭頭処理,SD345 D13,標準	単位	t	単位数量	1	単価	

名称・規格	条件	単位	数量	単価	金額	摘要
鉄筋工 加工	SD345 D13,標準	t	1			単　54号
鉄筋工 組立	差筋および杭頭処理,SD345 D13	t	1			単　55号
合計						
単価						円／t

２次単価表

単価使用年月	2026.07
歩掛適用年月	2026.07
労務調整係数	1.000-00000　0.0　0

単　44号	鉄筋工 加工･組立	加工･組立,一般構造物,SD345 D13,標準	単位	t	単位数量	1	単価	

名称・規格	条件	単位	数量	単価	金額	摘要
鉄筋工 加工	SD345 D13,標準	t	1			単　54号
鉄筋工 組立	一般構造物,SD345 D13,標準	t	1			単　56号
合計						
単価						円／t

２次単価表

単価使用年月	2026.07
歩掛適用年月	2026.07
労務調整係数	1.000-00000　0.0　0

単　45号	防護柵(横断･転落防止柵)設置工	ｺﾝｸﾘｰﾄ建込,ﾋﾞｰﾑ式･ﾊﾟﾈﾙ式,2m,100m未満,無	単位	m	単位数量	100	単価	

名称・規格	条件	単位	数量	単価	金額	摘要
横断･転落防止柵設置工 CO建込用 ﾋﾞｰﾑ式･ﾊﾟﾈﾙ式		m	100			
防護柵(P種) 転落防止柵　H=1100mm　4段		m	100			
諸雑費(まるめ)		式	1			
合計						
単価						円／m

２次単価表

単価使用年月	2026.07
歩掛適用年月	2026.07
労務調整係数	1.000-00000　0.0　0

単　46号	構造物とりこわし	無筋構造物,機械施工,無し,無し,不要	単位	m3	単位数量	1	単価	

名称・規格	条件	単位	数量	単価	金額	摘要
無筋構造物 昼間 機械施工 制約無		m3	1			
諸雑費(まるめ)		式	1			
合計						
単価						円／m3

２次単価表

単価使用年月	2026.07
歩掛適用年月	2026.07
労務調整係数	1.000-00000　0.0　0

単　47号	処分費(m3)		単位	m3	単位数量	100	単価	

名称・規格	条件	単位	数量	単価	金額	摘要
処分費 舗装版切断汚泥		m3	100			
合計						
単価						円／m3

２次単価表

単価使用年月	2026.07
歩掛適用年月	2026.07
労務調整係数	1.000-00000　0.0　0

単　48号	防護柵(横断･転落防止柵)撤去工	ｺﾝｸﾘｰﾄ建込,ﾋﾞｰﾑ式･ﾊﾟﾈﾙ式,2m,無,無	単位	m	単位数量	100	単価	

名称・規格	条件	単位	数量	単価	金額	摘要
横断･転落防止柵撤去工 CO建込用 ﾋﾞｰﾑ式･ﾊﾟﾈﾙ式		m	100			
諸雑費(まるめ)		式	1			
合計						
単価						円／m

２次単価表

単価使用年月	2026.07
歩掛適用年月	2026.07
労務調整係数	1.000-00000　0.0　0

単　49号	処分費(m3)		単位	m3	単位数量	100	単価	

名称・規格	条件	単位	数量	単価	金額	摘要
処分費 As殻		m3	100			
合計						
単価						円／m3

２次単価表

単価使用年月	2026.07
歩掛適用年月	2026.07
労務調整係数	1.000-00000　0.0　0

単　50号	処分費(m3)		単位	m3	単位数量	100	単価	

名称・規格	条件	単位	数量	単価	金額	摘要
処分費 Co殻		m3	100			
合計						
単価						円／m3

２次単価表

単価使用年月	2026.07
歩掛適用年月	2026.07
労務調整係数	1.000-00000　0.0　0

単　51号	交通誘導警備員B		単位	人日	単位数量	1	単価	

名称・規格	条件	単位	数量	単価	金額	摘要
交通誘導警備員B		人	1			
諸雑費(まるめ)		式	1			
合計						
単価						円／人日

3次単価表

単価使用年月	2026.07
歩掛適用年月	2026.07
労務調整係数	1.000-00000　0.0　0

単　52号	鉄筋工 加工	SD345 D16～D25,標準	単位	t	単位数量	1	単価	

名称・規格	条件	単位	数量	単価	金額	摘要
土木一般世話役		人	0.1			
鉄筋工		人	1.7			
普通作業員		人	0.2			
ﾗﾌﾃﾚｰﾝｸﾚｰﾝ[油圧伸縮ｼﾞﾌﾞ型] 最大吊上能力25t吊		日	0.04			
鉄筋ｺﾝｸﾘｰﾄ用棒鋼 SD345 D16～25		t	1.03			
諸雑費(率+まるめ)		式	1			
合計						
単価						円／t

3次単価表

単価使用年月	2026.07
歩掛適用年月	2026.07
労務調整係数	1.000-00000　0.0　0

単　53号	鉄筋工 組立	差筋および杭頭処理,SD345 D16～D25	単位	t	単位数量	1	単価	

名称・規格	条件	単位	数量	単価	金額	摘要
土木一般世話役		人	0.4			
鉄筋工		人	2.8			
普通作業員		人	0.2			
諸雑費(率+まるめ)		式	1			
合計						
単価						円／t

3次単価表

単価使用年月	2026.07
歩掛適用年月	2026.07
労務調整係数	1.000-00000　0.0　0

単　54号	鉄筋工 加工	SD345 D13,標準	単位	t	単位数量	1	単価	

名称・規格	条件	単位	数量	単価	金額	摘要
土木一般世話役		人	0.2			
鉄筋工		人	2.3			
普通作業員		人	0.2			
ﾗﾌﾃﾚｰﾝｸﾚｰﾝ[油圧伸縮ｼﾞﾌﾞ型] 最大吊上能力25t吊		日	0.04			
鉄筋ｺﾝｸﾘｰﾄ用棒鋼 SD345 D13		t	1.03			
諸雑費(率+まるめ)		式	1			
合計						
単価						円／t

3次単価表

単価使用年月	2026.07
歩掛適用年月	2026.07
労務調整係数	1.000-00000　0.0　0

単　55号	鉄筋工 組立	差筋および杭頭処理,SD345 D13	単位	t	単位数量	1	単価	

名称・規格	条件	単位	数量	単価	金額	摘要
土木一般世話役		人	0.5			
鉄筋工		人	3.3			
普通作業員		人	0.3			
諸雑費(率+まるめ)		式	1			
合計						
単価						円／t

3次単価表

単価使用年月	2026.07
歩掛適用年月	2026.07
労務調整係数	1.000-00000　0.0　0

単　56号	鉄筋工 組立	一般構造物,SD345 D13,標準	単位	t	単位数量	1	単価	

名称・規格	条件	単位	数量	単価	金額	摘要
土木一般世話役		人	0.5			
鉄筋工		人	3.5			
普通作業員		人	0.3			
ﾗﾌﾃﾚｰﾝｸﾚｰﾝ[油圧伸縮ｼﾞﾌﾞ型] 最大吊上能力25t吊		日	0.11			
諸雑費(率+まるめ)		式	1			
合計						
単価						円／t

機労材集計リスト（機械）

工事名	Ｒ８三土　政友谷　三・山城政友　流路工事					
単価コード	名　称	規　格	単位	数量	金額	摘要
L001010004	ﾊﾞｯｸﾎｳ(ｸﾛｰﾗ)[標準･ｸﾚｰﾝ機能付き]	ﾊﾞｹｯﾄ容量0.8m3 吊能力2.9t吊	日	1.699	19,370	
L001010007	ﾊﾞｯｸﾎｳ(ｸﾛｰﾗ)[標準]	ﾊﾞｹｯﾄ容量0.8m3	日	0.958	9,758	
L001010012	ﾊﾞｯｸﾎｳ(ｸﾛｰﾗ型)[後方超小旋回型]	ﾊﾞｹｯﾄ容量0.45m3	日	0.164	1,184	
L001010013	ﾊﾞｯｸﾎｳ(ｸﾛｰﾗ)[後方超小旋回ｸﾚｰﾝ付]	ﾊﾞｹｯﾄ容量0.45m3 吊能力2.9t吊	日	0.986	7,850	
L001050002	ﾛｰﾄﾞﾛｰﾗ[ﾏｶﾀﾞﾑ]	運転質量10～12t	日	0.086	448	
L001060004	ﾀｲﾔﾛｰﾗ[普通型]	運転質量13～14t	日	0.084	439	
L001070001	振動ﾛｰﾗ(舗装用)[ﾊﾝﾄﾞｶﾞｲﾄﾞ式]	運転質量0.5～0.6t	日	1.133	1,800	
L001110001	発動発電機[ｶﾞｿﾘﾝｴﾝｼﾞﾝ駆動]	2kVA	日	1.584	935	
L001130006	ﾗﾌﾃﾚｰﾝｸﾚｰﾝ[油圧伸縮ｼﾞﾌﾞ型]	最大吊上能力25t吊	日	0.153	8,158	
L001180001	ﾀﾝﾊﾟ及びﾗﾝﾏ	質量 通称60～80kg級	日	0.204	132	
M000202019	ﾊﾞｯｸﾎｳ(ｸﾛｰﾗ型)[標準型]	排出ｶﾞｽ対策型(第2次基準値)ﾊﾞｹｯﾄ容量0.8m3	供用日	0.027	459	
M000202120	ﾊﾞｯｸﾎｳ(ｸﾛｰﾗ型)[後方超小旋回･超低騒音型]	排出ｶﾞｽ対策型(第3次基準値)ﾊﾞｹｯﾄ容量0.5m3	供用日	5.248	85,530	
M000301002	ﾀﾞﾝﾌﾟﾄﾗｯｸ[ｵﾝﾛｰﾄﾞ･ﾃﾞｨｰｾﾞﾙ]	通称4t積級	供用日	2.595	26,004	
M000301005	ﾀﾞﾝﾌﾟﾄﾗｯｸ[ｵﾝﾛｰﾄﾞ･ﾃﾞｨｰｾﾞﾙ]	通称10t積級	供用日	0.535	13,010	
M000604006	大型ﾌﾞﾚｰｶ(ﾍﾞｰｽﾏｼﾝ含まず)[油圧式]	通称1300kg級	供用日	0.026	323	
M000701021	ﾓｰﾀｸﾞﾚｰﾀﾞ[土工用]	排出ｶﾞｽ対策型(2014年規制) ﾌﾞﾚｰﾄﾞ幅3.1m	供用日	0.083	3,429	
M000804001	振動ﾛｰﾗ(舗装用)[ﾊﾝﾄﾞｶﾞｲﾄﾞ式]	運転質量0.5～0.6t	供用日	0.166	321	

機労材集計リスト（機械）

工事名	Ｒ８三土　政友谷　三・山城政友　流路工事					
単価コード	名　称	規　格	単位	数量	金額	摘要
M000807001	振動ｺﾝﾊﾟｸﾀ[前進型]	通称40～60kg級	供用日	0.377	182	
M001161013	ｺﾝｸﾘｰﾄｶｯﾀ[ﾊﾞｷｭｰﾑ式(超低騒音型)・湿式]	ｴﾝｼﾞﾝ駆動 通称切削深20cm級ﾌﾞﾚｰﾄﾞ径φ56cm	供用日	0.674	10,995	
M002083002	電動ﾊﾝﾏﾄﾞﾘﾙ	穴あけ能力φ38～40mm	供用日	1.901	506	
	合計額				190,833	

見積単価一覧表

工事名	R8三土　政友谷　三・山城政友　流路工事			
名称	規格	単位	単価	備考
処分費	土砂	m3	2,700	運搬距離L=5.9km
ヒューム管(B型管)	φ600　T-25	本	25,900	暫定単価
ｽﾃﾝﾚｽ鋼板	SUS304　2.5×1020×2100mm	kg	840	暫定単価
ﾌﾟﾚｷｬｽｺﾝｸﾘｰﾄ板	L=2m	枚	24,000	暫定単価
ﾌﾟﾚｷｬｽｺﾝｸﾘｰﾄ板	L=1m	枚	17,000	暫定単価
鋼製ｸﾞﾚｰﾁﾝｸﾞ	900×900用加工　T-25　ﾎﾞﾙﾄ固定	組	224,000	暫定単価
ｺﾙｹﾞｰﾄU字ﾌﾘｭｰﾑ	D-750×350	m	15,200	暫定単価
処分費	舗装版切断汚泥	m3	14,300	
処分費	As殻	m3	1,800	運搬距離L=14.0km
処分費	Co殻	m3	2,800	運搬距離L=14.0km

流路工　数 量 総 括 表

Lv.2 工種	Lv.3 種別	Lv.4 細別	Lv.5 規 格	単位	数 量	積 算 数 量	備 考
流路工				式	1.0	1	
	砂防土工			式	1.0	1	
	残土処理工			式	1.0	1	
		土砂等運搬	土砂	m3	42.0		
			軟岩	m3	1.0	40	
		残土処理	土砂	m3	42.0		
			軟岩	m3	1.0	40	
	流路護岸工			式	1.0	1	
	作業土工			式	1.0	1	
		床堀	土砂	m3	95.0	100	
			軟岩	m3	1.0	1	
		埋戻し	土砂(C　流用土)	m3	48.0	50	
		基面整正		m2	43.0	43	
		埋戻しコンクリート	σck≧18N/mm2	m3	1.0	1	
	水路工			式	1.0	1	
	2号U型水路工(現場打ち水路部)			m	5.5	5	
		コンクリート	σck≧18N/mm2	m3	1.6	2	
		型枠	無筋	m2	16.0	16	
		足場	単管傾斜	掛m2	6.1	6	
		コンクリート削孔	26mm径、L=160mm	箇所	20.0	20	
		差し筋	D16、500㎜ピッチ	kg	10.0	10	
		無収縮モルタル		m3	0.001	0.001	
		左官工	ポリマーセメントモルタル	m2	0.4	0.4	
		鋼板(ステンレス)	t=3.2mm	kg	131.4	131	
		鋼板(ステンレス)	B1.1m×L1.0m	枚	7.0	7	
		コンクリート削孔	M16、L=60mm	箇所	38.0	38	
		アンカーボルト	ステンレス、M16	本	38.0	38	
	L型側溝復旧			箇所	1.0	1	
		コンクリート	σck≧18N/mm2	m3	0.2	0.2	
		型枠	小型	m2	1.4	1	
		基礎砕石	t=15cm、RC-40	m2	0.2	0.2	

流路工 数量総括表

Lv.2 工種	Lv.3 種別	Lv.4 細別	Lv.5 規格	単位	数量	積算数量	備考
	水路工						
	3号U型水路工			m	27.7	28	
		(10mあたり数量)					
		プレキャストU型側溝	600×600、上ぶた式	個	16.7	16.7	
		プレキャスト蓋	600×600用	個	16.7	16.7	
		基礎砕石	t=10cm、RC-40	m2	8.0	8.0	
		敷モルタル	1:3	m3	0.3	0.3	
	4号U型水路			m	1.6	2	
		コンクリート	σck≧24N/mm2	m3	1.0	1	
		型枠	鉄筋	m2	6.0	6	
		支保工	f≦60kN/m2	空m3	0.7	1	
		基礎砕石	t=20cm、RC-40	m2	2.0	2	
		鉄筋	D13	kg	43.0	43	
	2号集水桝			基	1.0	1	
		コンクリート	σck≧24N/mm2	m3	1.3	1	
		型枠	鉄筋	m2	10.5	11	
		基礎砕石	t=20cm、RC-40	m2	1.6	2	
		グレーチング(900×900用加工)	T-25、ボルト固定	枚	1.0	1	
		鉄筋	D13	kg	45.0	45	
	3号集水桝			基	1.0	1	
		コンクリート	σck≧24N/mm2	m3	1.2	1	
		型枠	鉄筋	m2	9.6	10	
		基礎砕石	t=20cm、RC-40	m2	2.6	3	
		グレーチング(1000×1000用)	T-6、ボルト固定	枚	1.0	1	
		鉄筋	D13	kg	34.0	34	
	4号集水桝			基	1.0	1	
		コンクリート	σck≧24N/mm2	m3	1.3	1	
		型枠	鉄筋	m2	10.8	11	
		基礎砕石	t=20cm、RC-40	m2	2.5	3	
		グレーチング(1000×1000用)	T-6、ボルト固定	枚	1.0	1	
		鉄筋	D13	kg	37.0	37	

流路工 数量総括表

Lv.2 工種	Lv.3 種別	Lv.4 細別	Lv.5 規格	単位	数量	積算数量	備考
	暗渠排水管			式	1.0	1	
	暗渠排水管			m	8.0	8	
		重圧管	2種、φ600	個	4.0	4	
		基礎砕石	t=15cm、RC-40	m2	6.4	6	
		プレキャスト基礎版	L=2.0m	個	3.0	3	総延長 L=8.0m
		プレキャスト基礎版	L=1.0m	個	2.0	2	
		敷モルタル	1:3	m3	0.1	0.1	
	擁壁工			式	1.0	1	
	落差工			箇所	1.0	1	
		コンクリート	σck≧18N/mm2	m3	5.3	5	
		型枠	無筋	m2	18.9	19	
		足場	単管傾斜	掛m2	11.5	12	
		コンクリート削孔	26㎜径、L=160mm	箇所	14.0	14	
		差し筋	D16	kg	7.0	7	
		無収縮モルタル		m3	0.001	0.001	
		コルゲートフリューム	D-700×350	個	5.0	5	
		コンクリート削孔	M16、L=60mm	箇所	30.0	30	
		アンカーボルト	ステンレス、M16	本	30.0	30	
	コンクリート擁壁			式	1.0	1	
		コンクリート	σck≧18N/mm2	m3	1.4	1	
		型枠	無筋	m2	4.4	4	
	L型擁壁			式	1.0	1	
		コンクリート	σck≧18N/mm2	m3	0.1	0.1	
		型枠	無筋	m2	1.1	1	
	舗装工						
	アスファルト舗装			式	1.0	1	
		アスファルト舗装	再生密粒度AS(13)、PK-3	m2	33.7	34	
		路盤工	t=10cm、RC-40	m2	33.7	34	
	コンクリート舗装			式	1.0	1	
		コンクリート舗装		m2	27.2	27	
		路盤工	t=10cm、RC-40	m2	27.2	27	

流路工　数 量 総 括 表

Lv.2 工種	Lv.3 種別	Lv.4 細別	Lv.5 規 格	単位	数 量	積 算 数 量	備 考
	付属物設置工			式	1.0	1	
	防止柵工			式	1.0	1	
		転落防止柵(H=1100mm)	コンクリート建込、支柱間隔2.0m	m	4.0	4	
	構造物撤去工			式	1.0	1	
	構造物取壊し			式	1.0	1	
		コンクリート取壊し	無筋	m3	2.6	3	
		舗装版破砕	アスファルト,t=5cm	m2	37.8	38	
		舗装版切断	アスファルト,t=5cm	m	27.6	28	
		コンクリート取壊し	コンクリート,t=10cm	m3	5.8	6	A=47.5m2 V=57.5*0.1=5.75
		舗装版切断	コンクリート,t=10cm	m	59.8	60	
		舗装版切断汚泥		m3	0.4	0.4	
		転落防止柵撤去(H1100mm)	コンクリート建込、支柱間隔2.0m	m	4.0	4	
	運搬処理工			式	1.0	1	
		殻運搬	アスファルト殻	m3	1.9	2	As舗装
		殻処分	アスファルト殻	m3	1.9	2	
		殻運搬	コンクリート殻	m3	8.4	8	Co取壊し+Co舗装
		殻処分	コンクリート殻	m3	8.4	8	
	仮設工						
	交通管理工						
		交通誘導警備員	B	人日	30	30	

床堀残土総括表

種　別	土質	f	床　堀		埋　戻		備　考
			N	C	N	C	
流路工							
	土砂	0.9	95	86	53	48	86 − 48 = 38 (C)
							95 − 53 = 42 (N)
計	土砂	0.9	95	86	53	48	86 − 48 = 38 (C)
							95 − 53 = 42 (N)

土工総括表

工　種	種　別	土質	f	設計数量	N	C	備　考
発生土							
	床堀残土	土砂	0.9	42	42	38	
	掘削	土砂	0.9	0	0	0	
計					42	38	
必要土							
	盛土	土砂	0.9	0	0	0	
計					0	0	
残土		土砂		42	42	38	
		軟岩		1			

土工数量集計表

名称	規格	計　算　式	数量
床堀	土砂	61.6+33.5	95.0　m^3
	軟岩	1	1.0　m^3
埋戻し	流用土　C	31.5+16.2	48.0　m^3
基面整正		30.4+12.4	43.0　m^2
埋戻しコンクリート		1.0	1.0　m^3
残土処理	土砂	42.00	42.0　m^3
	軟岩	1.0	1.0　m^3

測点　20 ピッチ

作業土工数量計算書(1)

測　点	距 離	床堀(土砂)			床堀(岩)			埋戻し(流用土 C)			基面整正			備考
		m3			m3			m3			m2			
	(m)	断 面	平 均	数 量	断 面	平 均	数 量	断 面	平 均	数 量	断 面	平 均	数 量	
流末部														
No.　0 ＋10.000	0.000				0.5									
No.　0 ＋12.000	2.000				0.5	0.50	1.0							
No.　0 ＋12.660	0.000	3.3						1.7			1.3			No.0+13.5'使用
No.　0 ＋13.500	0.840	3.3	3.30	2.8				1.7	1.70	1.4	1.3	1.30	1.1	No.0+13.5'使用
No.　0 ＋14.160	0.660	3.3	3.30	2.2				1.7	1.70	1.1	1.3	1.30	0.9	No.0+13.5'使用
3号U型水路														
No.　0 ＋14.580	0.000	1.3						0.5			0.8			No.1使用
No.　1	5.420	1.3	1.30	7.0				0.5	0.50	2.7	0.8	0.80	4.3	
No.　1 ＋10.000	10.000	1.2	1.25	12.5				0.5	0.50	5.0	0.8	0.80	8.0	
No.　2	10.000	1.1	1.15	11.5				0.5	0.50	5.0	0.8	0.80	8.0	
No.　2 ＋ 1.840	1.840	1.1	1.10	2.0				0.5	0.50	0.9	0.8	0.80	1.5	NO.2使用
暗渠排水管														
No.　2 ＋ 3.310	0.000	3.2						2.1			0.9			NO.2+10使用
No.　2 ＋10.000	6.690	3.2	3.20	21.4				2.1	2.10	14.0	0.9	0.90	6.0	
No.　2 ＋10.690	0.690	3.2	3.20	2.2				2.1	2.10	1.4	0.9	0.90	0.6	NO.2+10使用
合 計	38.140			61.6			1.0			31.5			30.4	

測点　20 ピッチ

作業土工数量計算書(2)

測　点	距 離	間詰コンクリート			埋戻しコンクリート									備考
		m3			m3									
	(m)	断 面	平 均	数 量	断 面	平 均	数 量	断 面	平 均	数 量	断 面	平 均	数 量	
流末部														
No.　0 ＋10.000	0.000				0.5									
No.　0 ＋12.000	2.000				0.5	0.50	1.0							
No.　0 ＋12.660	0.000													No.0+13.5'使用
No.　0 ＋13.500	0.840													No.0+13.5'使用
No.　0 ＋14.160	0.660													No.0+13.5'使用
3号U型水路														
No.　0 ＋14.580	0.000													No.1使用
No.　1	5.420													
No.　1 ＋10.000	10.000													
No.　2	10.000													
No.　2 ＋ 1.840	1.840													NO.2使用
暗渠排水管														
No.　2 ＋ 3.310	0.000													NO.2+10使用
No.　2 ＋10.000	6.690													
No.　2 ＋10.690	0.690													NO.2+10使用
合 計	38.140			0.0			1.0			0.0			0.0	

数量算出用図面

号計算書	数 量 算 出 図	NO.

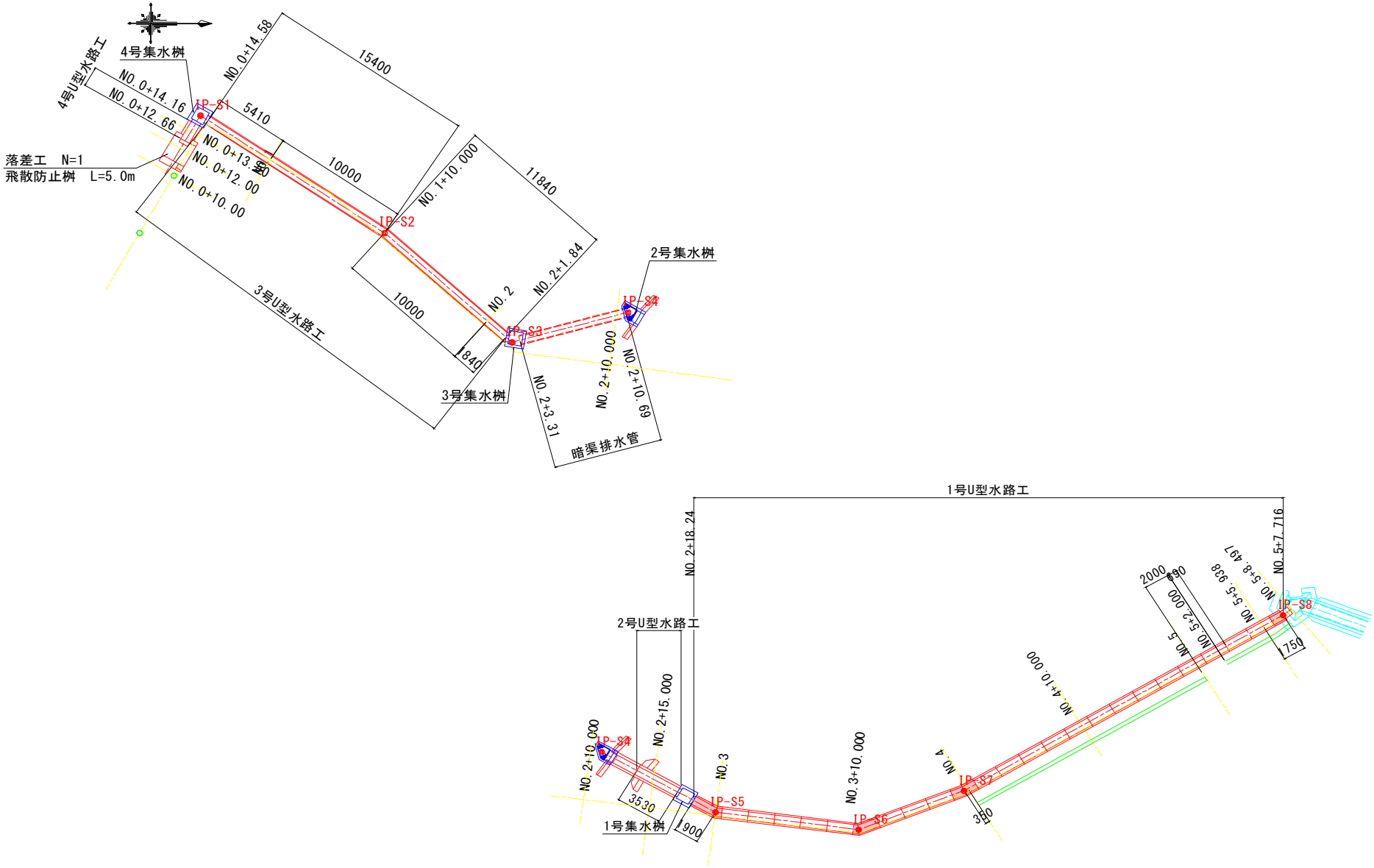

測点　　ピッチ

作業土工数量計算書(5)

測　点	距 離	床堀(土砂)			床堀(岩)			埋戻し(流用土 C)			基面整正			備考
		m3			m3			m3			m2			
	(m)	断 面	平 均	数 量	断 面	平 均	数 量	断 面	平 均	数 量	断 面	平 均	数 量	
2号集水桝														
		0.0						0.0			0.0			0断面
＋ 0.880	0.880	5.0	2.50	2.2				2.5	1.25	1.1	1.5	0.75	0.7	
＋ 1.220	1.220	5.0	5.00	6.1				2.5	2.50	3.1	1.5	1.50	1.8	
＋ 0.620	0.620	0.0	2.50	1.6				0.0	1.25	0.8	0.0	0.75	0.5	0断面
3号集水桝														
		0.0						0.0			0.0			0断面
＋ 0.700	0.700	3.9	1.95	1.4				1.8	0.90	0.6	1.6	0.80	0.6	
＋ 2.200	2.200	3.9	3.90	8.6				1.8	1.80	4.0	1.6	1.60	3.5	
＋ 0.700	0.700	0.0	1.95	1.4				0.0	0.90	0.6	0.0	0.80	0.6	0断面
4号集水桝														
		0.0						0.0	0.00	0.0	0.0			0断面
＋0.775	0.775	4.1	2.05	1.6				2.0	1.00	0.8	1.6	0.80	0.6	
＋2.200	2.200	4.1	4.10	9.0				2.0	2.00	4.4	1.6	1.60	3.5	
＋0.775	0.775	0.0	2.05	1.6				0.0	1.00	0.8	0.0	0.80	0.6	0断面
合 計	10.070			33.5			0.0			16.2			12.4	

水路工数量集計表

名称	規格	計　算　式	数量
2号U型水路(縦水路部)			
コンクリート	σck≧18N/mm2	1.59	1.6　m3
型枠	無筋	16.00	16.0　m2
足場	単管傾斜	6.07	6.1　掛m2
コンクリート削孔	26mm径、L=160mm	20.00	20.0　箇所
差し筋	D16、500㎜ピッチ	9.98	10.0　kg
無収縮モルタル		0.0010	0.001　m3
左官工	ポリマーセメントモルタル	0.35	0.4　m2
鋼板(ステンレス)	t=3.2mm	131.35	131.4　kg
鋼板(ステンレス)	B1.1m×L1.0m	7.00	7.0　枚
コンクリート削孔	M16、L=60mm	38.00	38.0　箇所
アンカーボルト	ステンレス、M16	38.00	38.0　本
L型側溝			
コンクリート	σck≧18N/mm2	0.24	0.2　m3
型枠	小型	1.41	1.4　m2
基礎砕石	t=15cm、RC-40	0.16	0.2　m2
3号U型水路		27.71	27.7　m
(10mあたり数量)			
プレキャストU型側溝	600×600、上ぶた式	16.67	16.7　個
プレキャスト蓋	600×600用	16.67	16.7　個
基礎砕石	t=10cm、RC-40	8.00	8.0　m2
敷モルタル	1:3	0.30	0.3　m3
4号U型水路			
コンクリート	σck≧24N/mm2	0.75+0.26	1.0　m3
型枠	鉄筋	5.53+0.48	6.0　m2
支保工	f≦60kN/m2	0.68	0.7　空m3
基礎砕石	t=20cm、RC-40	2.03	2.0　m2
鉄筋	D13	1.04+42	43.0　kg
暗渠排水管			
重圧管	2種、φ600	4.00	4.0　個
基礎砕石	t=15cm、RC-40	6.40	6.4　m2
プレキャスト基礎版	L=2.0m	3.00	3.0　個
プレキャスト基礎版	L=1.0m	2.00	2.0　個
敷モルタル	1:3	0.08	0.1　m3

水路工数量集計表

名称	規格	計　算　式	数量
2号集水桝			
コンクリート	σck≧24N/mm2	1.34	1.3　m3
型枠	鉄筋	10.51	10.5　m2
基礎砕石	t=20cm、RC-40	1.59	1.6　m2
グレーチング(900×900用加工)	T-25、ボルト固定	1.00	1.0　枚
鉄筋	D13	45.00	45.0　kg
3号集水桝			
コンクリート	σck≧24N/mm2	1.16	1.2　m3
型枠	鉄筋	9.56	9.6　m2
基礎砕石	t=20cm、RC-40	2.56	2.6　m2
グレーチング(1000×1000用)	T-6、ボルト固定	1.00	1.0　枚
鉄筋	D13	34.00	34.0　kg
4号集水桝			
コンクリート	σck≧24N/mm2	1.27	1.3　m3
型枠	鉄筋	10.84	10.8　m2
基礎砕石	t=20cm、RC-40	2.48	2.5　m2
グレーチング(1000×1000用)	T-6、ボルト固定	1.00	1.0　枚
鉄筋	D13	37.00	37.0　kg

2号U型水路工(縦水路部)

号計算書　　数　量　計　算　書　　NO.

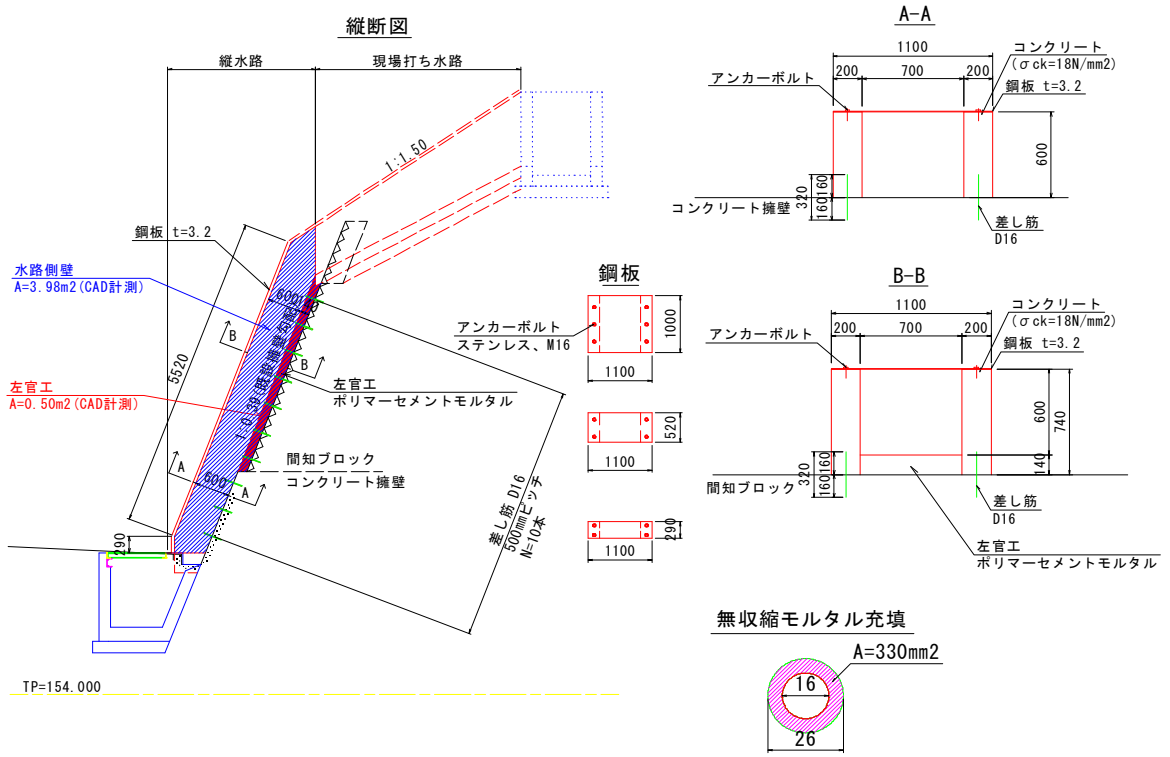

1箇所当り

名称・規格	計算式		単位	数量
コンクリート σck≧18N/mm2	CAD計測 側壁A=3.98m2 3.98*0.2*2	＝ 1.592	m3	1.59
型枠 無筋	4.0*4	＝ 16.000	m2	16.00
足場 単管傾斜	5.52*1.10	＝ 6.072	掛m2	6.07
コンクリート削孔 26mm径、L=160mm	10+10	＝ 20.000	箇所	20.00
差し筋 D16、500mmピッチ	1.56kg/m 0.32*20*1.56	＝ 9.984	kg	9.98
無収縮モルタル	330*10^(-6)*0.160*20	＝ 0.00106	m3	0.001
左官工 ポリマーセメントモルタル	CAD計測 水路底部 A=0.50m2 0.5*0.7	＝ 0.350	m2	0.35
鋼板(ステンレス) t=3.2mm	25.12kg/m2 (5.52+0.29)*0.9*25.12	＝ 131.352	kg	131.35
鋼板(ステンレス) B1.1m×L1.0m	7	＝ 7.000	枚	7.00
コンクリート削孔 M16、L=60mm	6*5+4+4	＝ 38.000	箇所	38.00
アンカーボルト ステンレス、M16	38.00	＝ 38.000	本	38.00

L型側溝復旧

号計算書	数　量　計　算　書	NO.

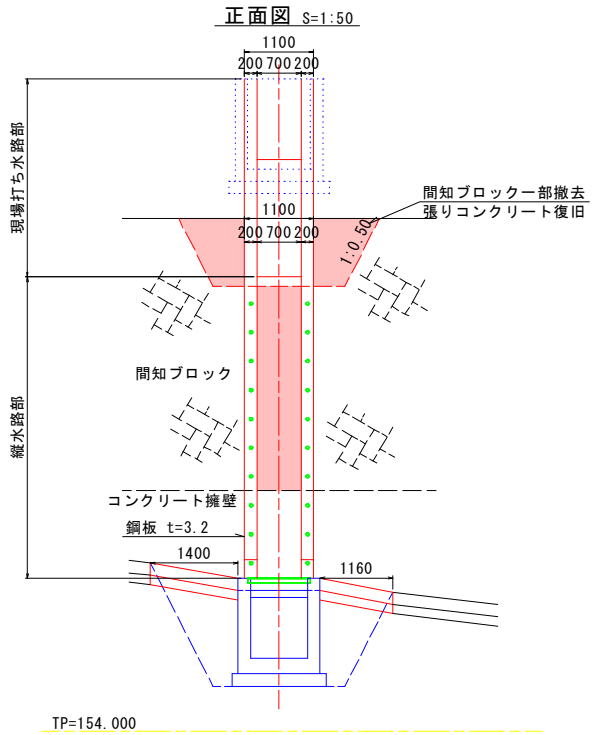

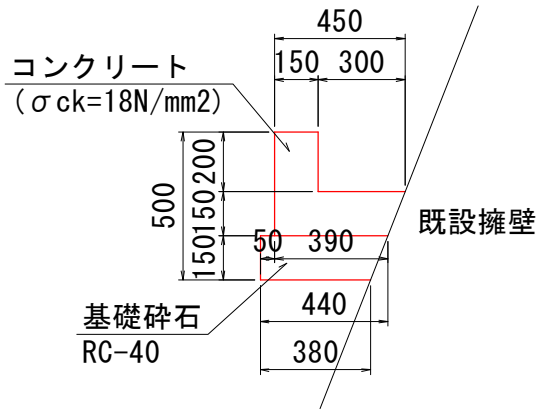

1箇所当り

名称・規格	計　算　式		単位	数量
コンクリート σck≧18N/mm2	((0.45+0.39)/2*0.15+0.15*0.2)*(1.4+1.16)	＝ 0.238	m3	0.24
型枠 小型	(0.35+0.2)*(1.4+1.16)	＝ 1.408	m2	1.41
基礎砕石 t=15cm、RC-40	(0.44+0.38)/2*0.15*(1.4+1.16)	＝ 0.157	m2	0.16

第 1 表

延 長 調 書

3号U型水路(プレキャストU型側溝600×600)

測 点			単位	延長又は個数	備 考
No. 0 + 14.58	～	No. 1	m	5.55	
No. 1	～	No. 1 + 10.00	m	10.26	
No. 1 + 10.00	～	No. 2	m	10.05	
No. 2	～	No. 2 + 1.84	m	1.85	
合 計			m	27.7	

数量算出用図面

号計算書	数 量 算 出 図	NO.

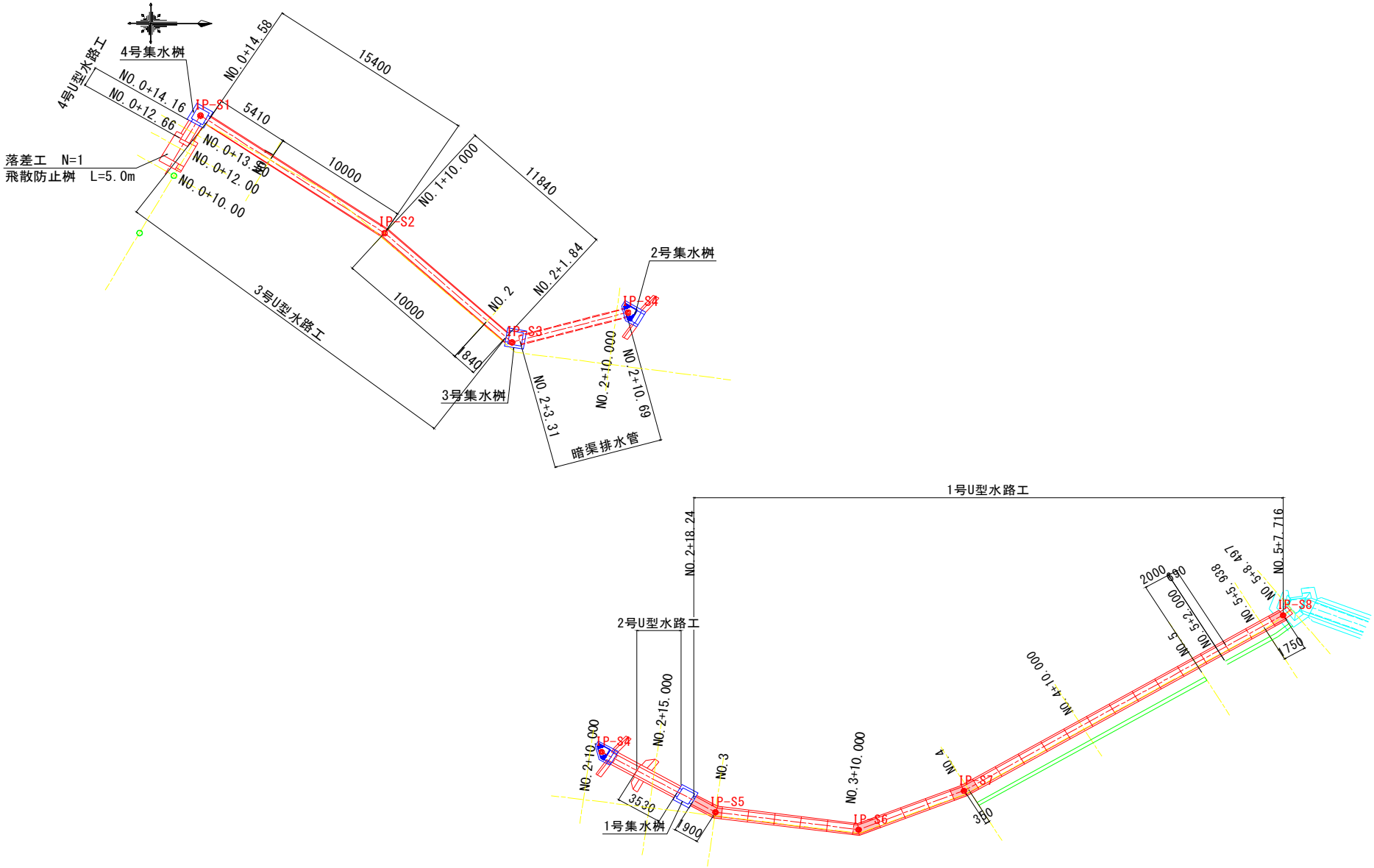

3号U型水路工

号計算書	数　量　計　算　書	NO.

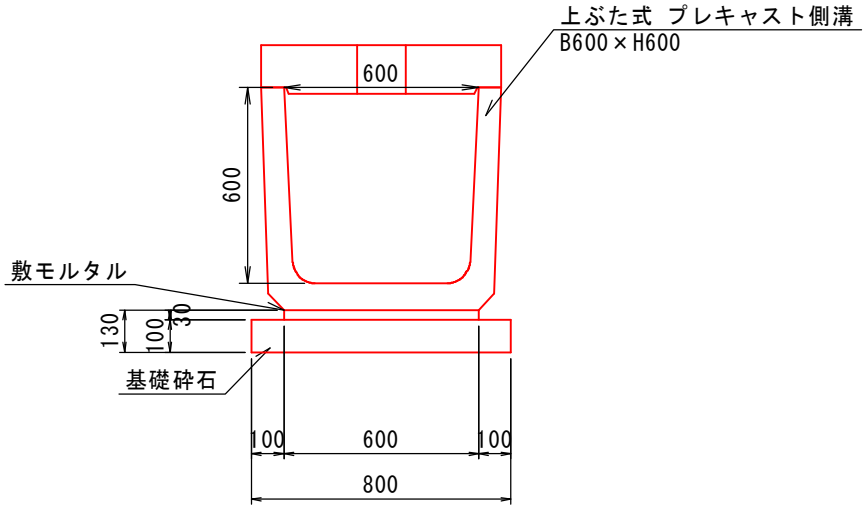

10m当り

名 称・規 格	計　算　式		単 位	数 量
プレキャストU型側 600×600、上ぶた式	製品長 L=0.6m 10/0.6	＝ 16.667	個	16.67
プレキャスト蓋 600×600用	製品長 L=0.6m 10/0.6	＝ 16.667	個	16.67
基礎砕石 t=10cm、RC-40	0.8*10	＝ 8.000	m2	8.00
敷モルタル 1:3	0.03*10	＝ 0.300	m3	0.30

4号U型水路工

号計算書　　数　量　計　算　書　　NO.

横断図

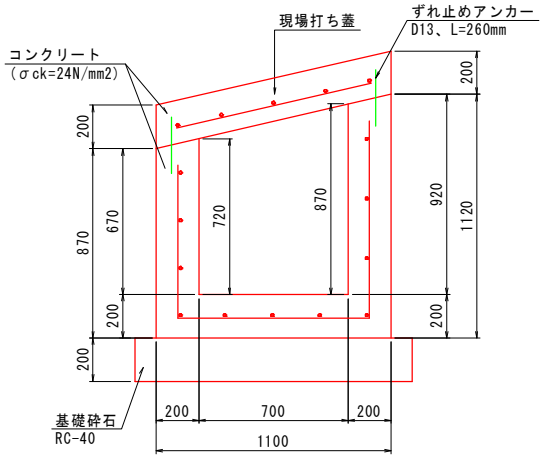

縦断図

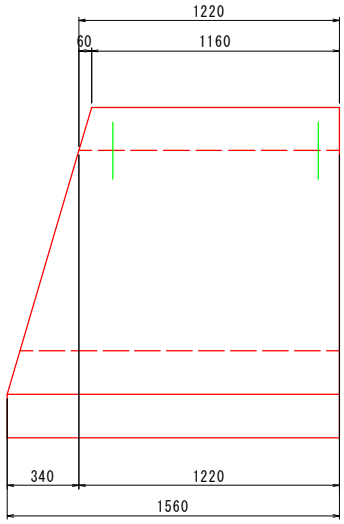

1箇所あたり

名称・規格	計算式		単位	数量
水路部				
コンクリート σck≧24N/mm2	CAD計測 側壁A=3.98m2 ((0.87+1.12)/2*1.10-(0.72+0.87)/2*0.7)*(1.22+1.56)/2	＝ 0.748	m3	0.75
型枠 鉄筋	(1.22+1.56)/2*(1.12+1.07+0.92+0.87)	＝ 5.532	m2	5.53
支保工 f≦60kN/m2	(0.72+0.87)/2*0.7*1.22	＝ 0.679	空m3	0.68
基礎砕石 t=20cm、RC-40	1.3*1.56	＝ 2.028	m2	2.03
ずれ止め鉄筋 D13	0.995kg/m 0.26*4*0.995	＝ 1.035	kg	1.04
蓋部				
コンクリート σck≧18N/mm2	0.2*1.1*(1.22+1.16)/2	＝ 0.262	m3	0.26
型枠 鉄筋	(1.22+1.16)/2*0.2*2	＝ 0.476	m2	0.48
鉄筋 D13	下表より(詳しくは配筋図参照) 42	＝ 42.000	kg	42.00

鉄筋質量表

記号	径	長さ	本数	単位質量	一本当り質量	質量	摘要
W1	D13	2490	5	0.995	2.48	12	
W2	D13	2350	1	0.995	2.34	2	
W3	D13	1390	4	0.995	1.38	6	
W4	D13	1270	6	0.995	1.26	8	(平均長)
W5	D13	1090	1	0.995	1.08	1	
						29	
R1	D13	940	9	0.995	0.935	8	
R2	D13	1100	5	0.995	1.09	5	(平均長)
	合計	D13		42 kg			
	総質量			42 kg			

暗渠排水管

号計算書　　数　量　計　算　書　　NO.

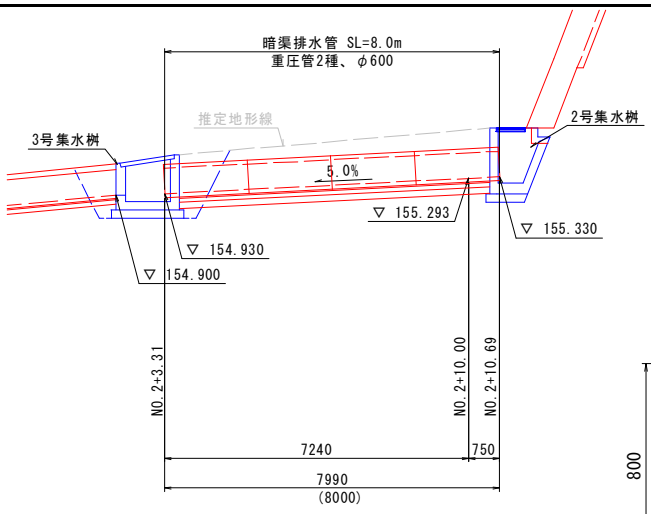

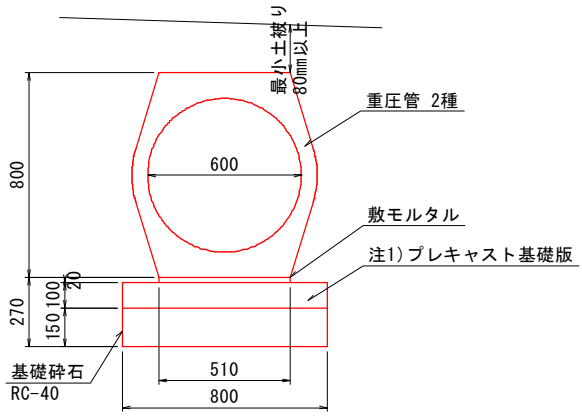

注1)重圧管と基礎版の継ぎ目が重ならないよう
製品長1.0mと2.0mを組み合わせること。

1箇所あたり

名称・規格	計算式		単位	数量
重圧管 2種、φ600	製品長 2.0m 4	＝ 4.000	個	4.00
基礎砕石 t=15cm、RC-40	0.8*8	＝ 6.400	m2	6.40
プレキャスト基礎版 L=2.0m	3	＝ 3.000	個	3.00
プレキャスト基礎版 L=1.0m	2	＝ 2.000	個	2.00
敷モルタル 1:3	0.02*0.51*8	＝ 0.082	m3	0.08

2号集水桝

号計算書	数　量　計　算　書	NO.

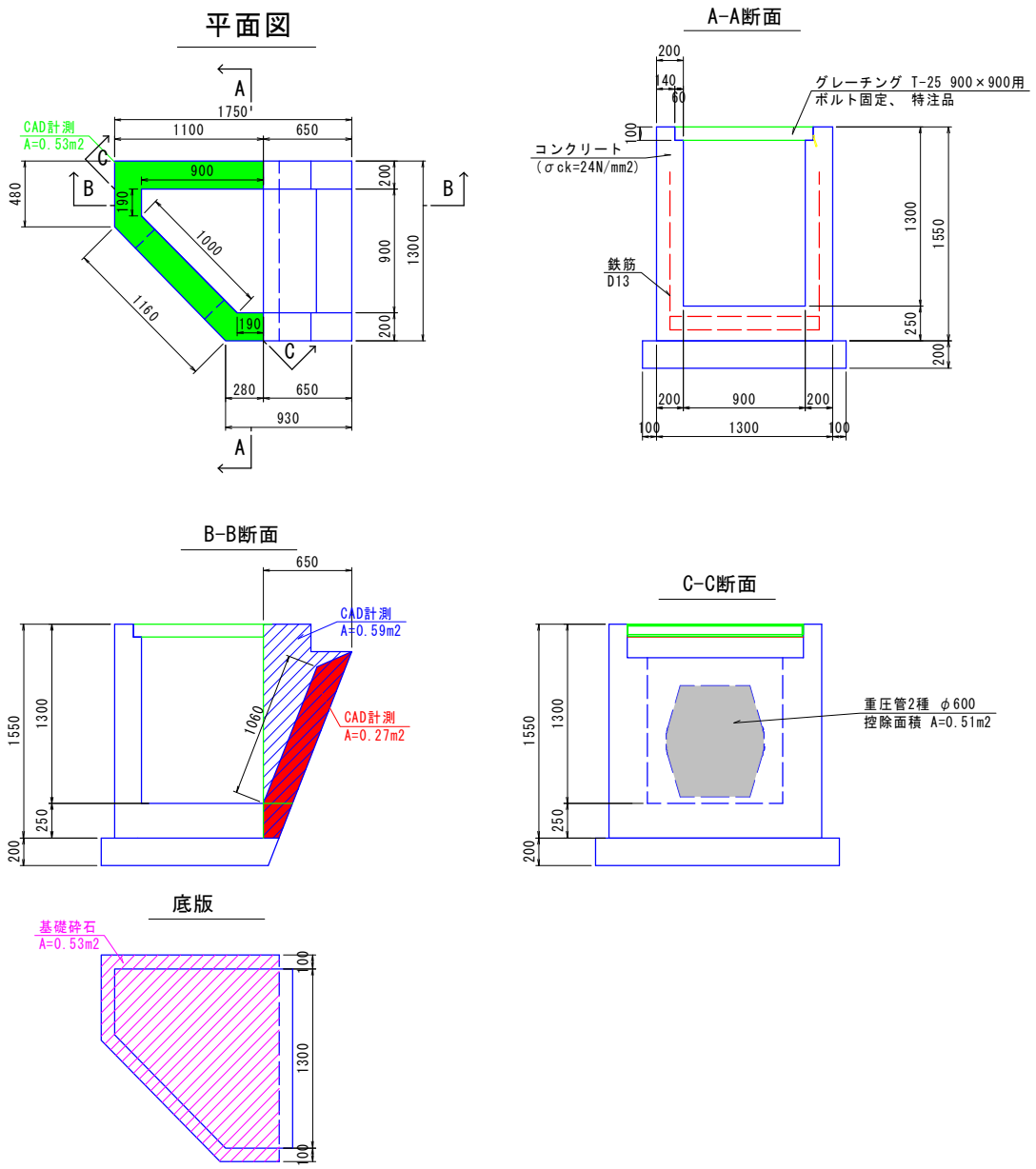

1基あたり

名称・規格	計　算　式	単位	数量
コンクリート σck≧24N/mm2	0.53*1.55+(0.9*0.9-0.71*0.71/2)*0.25+0.59*0.2*2+0.27*0.9-(＝ 1.338	m3	1.34
型枠 鉄筋	(1.1+0.48+1.16+0.28+0.9+0.19*2+1.0)*1.55+0.59*4+1.06*0.9-(＝ 10.509	m2	10.51
基礎砕石 t=20cm、RC-40	CAD計測 1.59 ＝ 1.590	m2	1.59
グレーチング(900×900用加工) T-25、ボルト固定	1 ＝ 1.000	枚	1.00

2号集水桝

号計算書　　数　量　計　算　書　　NO.

鉄筋質量表

記号	径	長さ	本数	単位質量	一本当り質量	質量	摘要
W 1	D13	3310	2	0.995	3.29	6.6	
W 2	D13	2220	2	0.995	2.21	4.4	
W 3	D13	2600	1	0.995	2.59	2.6	
W 4	D13	2540	1	0.995	2.53	2.5	
W 5	D13	1910	2	0.995	1.90	3.8	(平均長)
W 6	D13	3250	1	0.995	3.23	3.2	
W 7	D13	1070	2	0.995	1.06	2.1	
W 8	D13	740	2	0.995	0.736	1.5	(平均長)
W 9	D13	350	1	0.995	0.348	0.3	
W 10	D13	450	1	0.995	0.448	0.4	
W 11	D13	910	2	0.995	0.905	1.8	(平均長)
W 12	D13	1170	1	0.995	1.16	1.2	
W 13	D13	580	2	0.995	0.577	1.2	
W 14	D13	1660	4	0.995	1.65	6.6	(平均長)
W 15	D13	1590	4	0.995	1.58	6.3	(平均長)
						44.5	
		合　計　D13		44.5 kg			
		総質量		44.5 kg			

1基あたり

名称・規格	計算式	単位	数量
鉄筋 D13	鉄筋質量表より(詳しくは配筋図参照) 44.5　＝　44.500	kg	45.00

3号集水桝

号計算書　　数　量　計　算　書　　NO.

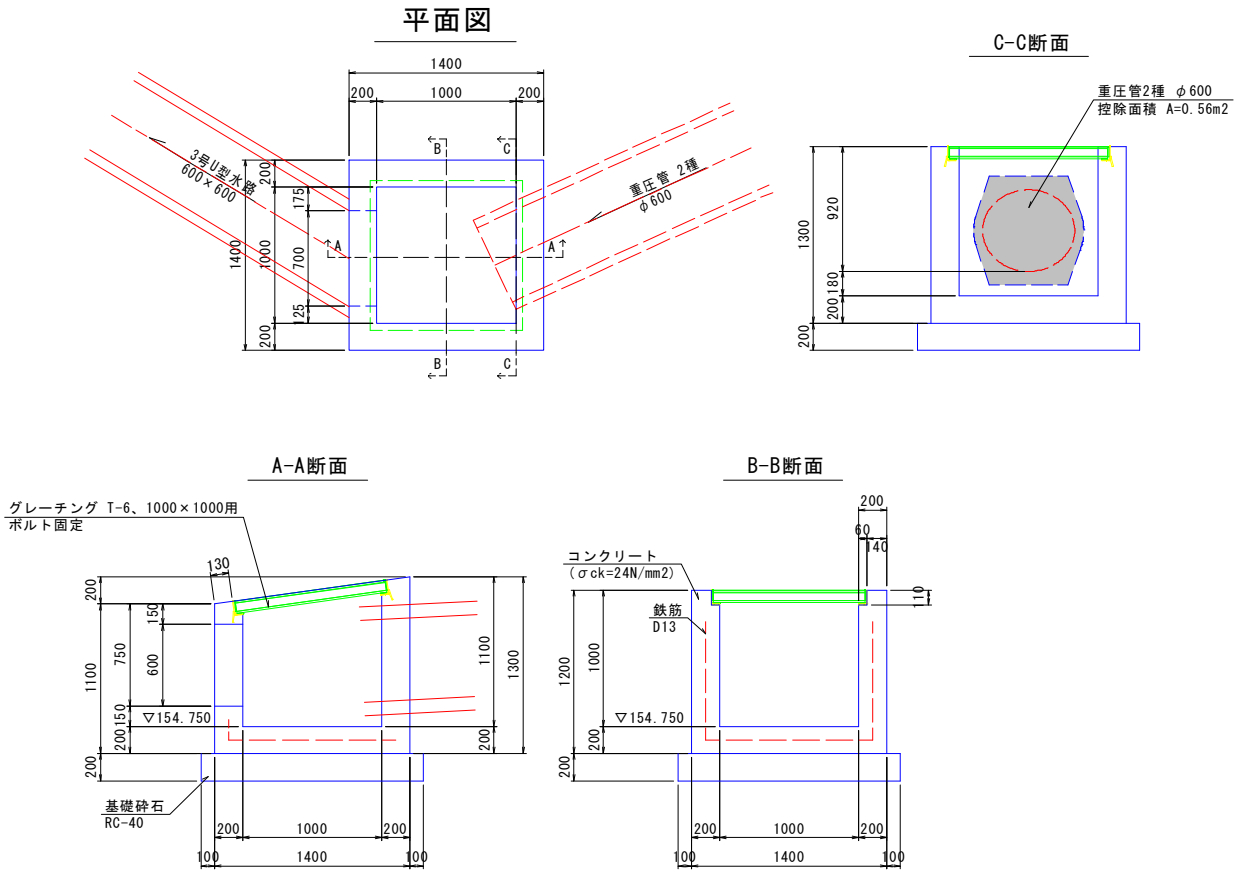

1基あたり

名称・規格	計　算　式			単位	数量
コンクリート σck≧24N/mm2	(1.1+1.3)/2*1.4*1.4-(0.9+1.1)/2*1.0*1.0-(0.7*0.6+0.56)*0.2	＝	1.156	m3	1.16
型枠 鉄筋	(1.4*4+1.0*4)*(1.1+1.3)/2-0.6*0.7*2-0.56*2	＝	9.560	m2	9.56
基礎砕石 t=20cm、RC-40	1.6*1.6	＝	2.560	m2	2.56
グレーチング(1000×1000用) T-6、ボルト固定	1	＝	1.000	枚	1.00
鉄筋 D13	下表より(詳しくは配筋図参照) 34	＝	34.000	kg	34.00

鉄筋質量表

記号	径	長さ	本数	単位質量	一本当り質量	質量	摘要
W_1	D13	2940	5	0.995	2.93	15	(平均長)
W_2	D13	2910	2	0.995	2.90	6	
W_3	D13	1340	3	0.995	1.33	4	
W_4	D13	1450	4	0.995	1.44	6	
W_5	D13	1460	2	0.995	1.45	3	
						34	
合計	D13			34 kg			
総質量				34 kg			

4号集水桝

号計算書　　数　量　計　算　書　　NO.

平面図

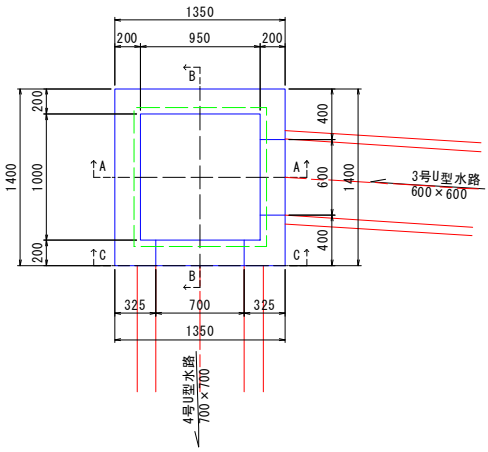

B-B断面

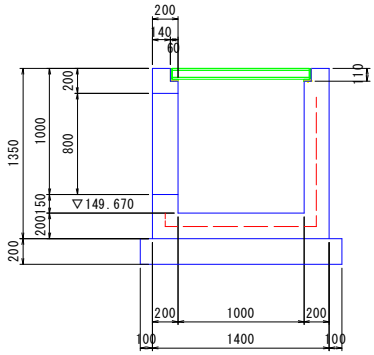

A-A断面

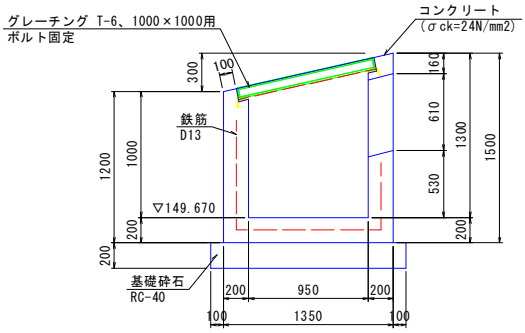

C-C断面

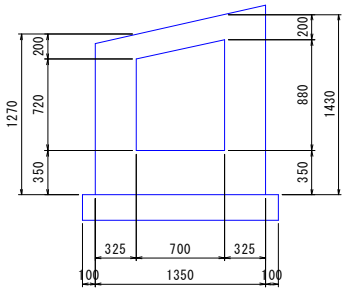

1基あたり

名称・規格	計算式	単位	数量
コンクリート σck≧24N/mm2	(1.2+1.5)/2*1.35*1.4-(1.0+1.3)/2*0.95*1.0-(0.6*0.61+0.7*0.8 ＝ 1.274	m3	1.27
型枠 鉄筋	(1.35*2+1.4*2+0.95*2+1.0*2)*(1.2+1.5)/2-0.6*0.61*2-0.7*0.8 ＝ 10.838	m2	10.84
基礎砕石 t=20cm、RC-40	1.55*1.6 ＝ 2.480	m2	2.48
グレーチング(1000×1000用) T-6、ボルト固定	1 ＝ 1.000	枚	1.00
鉄筋 D13	下表より(詳しくは配筋図参照) 37 ＝ 37.000	kg	37.00

鉄筋質量表

記号	径	長さ	本数	単位質量	一本当り質量	質量	摘要
W 1	D13	3160	2	0.995	3.14	6	
W 2	D13	2510	3	0.995	2.50	8	
W 3	D13	3440	1	0.995	3.42	3	
W 4	D13	2930	1	0.995	2.92	3	
W 5	D13	2330	3	0.995	2.32	7	
W 6	D13	1440	3	0.995	1.43	4	
W 7	D13	340	4	0.995	0.338	1	
W 8	D13	1380	3	0.995	1.37	4	
W 9	D13	350	1	0.995	0.348	0	
W 10	D13	1200	1	0.995	1.19	1	
						37	
	合計	D13		37 kg			
	総質量			37 kg			

擁壁工数量集計表

名称	規格	計　算　式	数量
落差工			
コンクリート	σck≧18N/mm2	5.30	5.3　m3
型枠	無筋	18.94	18.9　m2
足場	単管傾斜	11.48	11.5　掛m2
コンクリート削孔	26㎜径、L=160mm	14.00	14.0　箇所
差し筋	D16	6.99	7.0　kg
無収縮モルタル		0.001	0.001　m3
コルゲートフリューム	D-700×350	5.00	5.0　個
コンクリート削孔	M16、L=60mm	30.00	30.0　箇所
アンカーボルト	ステンレス、M16	30.00	30.0　本
コンクリート擁壁			
コンクリート	σck≧18N/mm2	1.44	1.4　m3
型枠	無筋	4.40	4.4　m2
L型擁壁			
コンクリート	σck≧18N/mm2	0.06	0.1　m3
型枠	無筋	1.07	1.1　m2

落差工(流末部)

号計算書	数　量　計　算　書	NO.

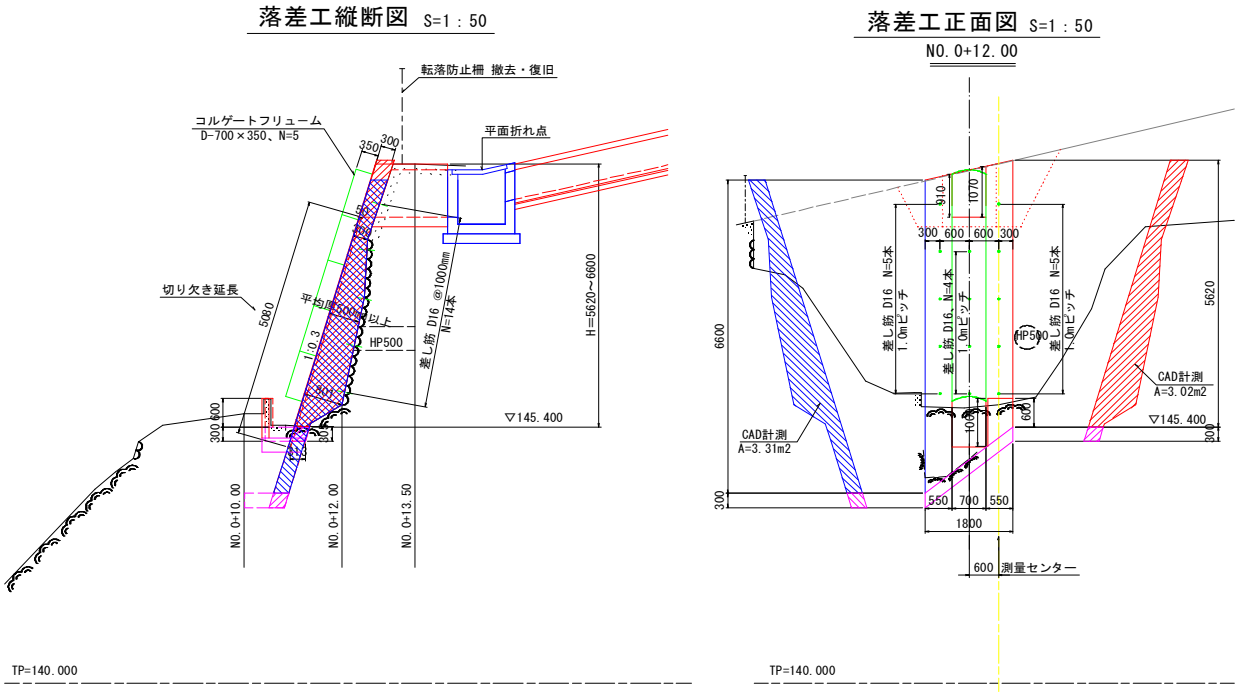

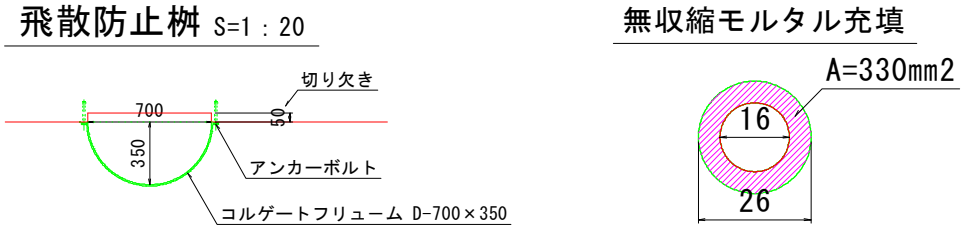

1箇所当り

名称・規格	計　算　式		単位	数量
コンクリート σck≧18N/mm2	CAD計測 側壁A=3.02m2, A=3.31m2 (3.02+3.31)/2*1.8-(0.91+1.07)/2*0.7*0.313-0.7*0.05*5.08	＝ 5.302	m3	5.30
型枠 無筋	1:0.3の斜比は√(1^2+0.3^2)=1.044 1.044*(5.62+6.60)/2*1.8+3.02+3.31+0.313*(1.07+0.91)+0.05*5.08*2	＝ 18.940	m2	18.94
足場 単管傾斜	1:0.3の斜比は√(1^2+0.3^2)=1.044 1.044*(5.62+6.60)/2*1.8	＝ 11.482	掛m2	11.48
コンクリート削孔 26mm径、L=160mm	14	＝ 14.000	箇所	14.00
差し筋 D16	1.56kg/m 14*0.320*1.56	＝ 6.989	kg	6.99
無収縮モルタル	330*10^(-6)*0.160*14	＝ 0.00074	m3	0.001
コルゲートフリューム D-700×350	図より 5	＝ 5.000	個	5.00
コンクリート削孔 M16、L=60mm	6*5	＝ 30.000	箇所	30.00
アンカーボルト ステンレス、M16	30.00	＝ 30.000	本	30.00

コンクリート擁壁復旧

号計算書	数　量　計　算　書	NO.

落差工縦断図 S=1：50

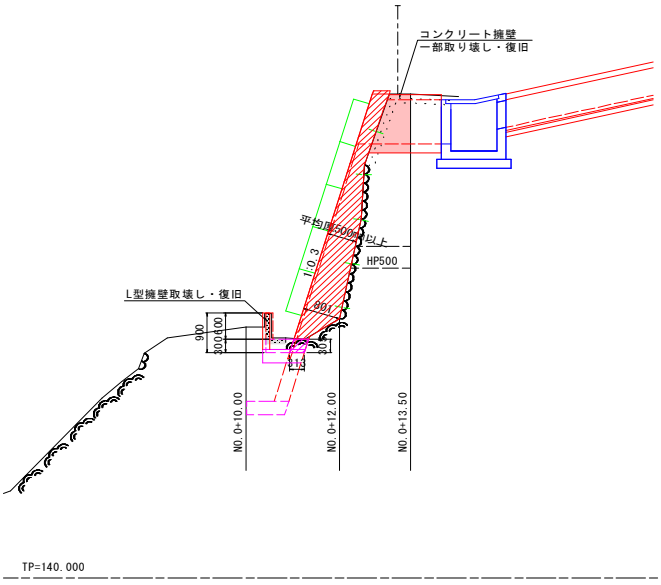

落差工正面図 S=1：50

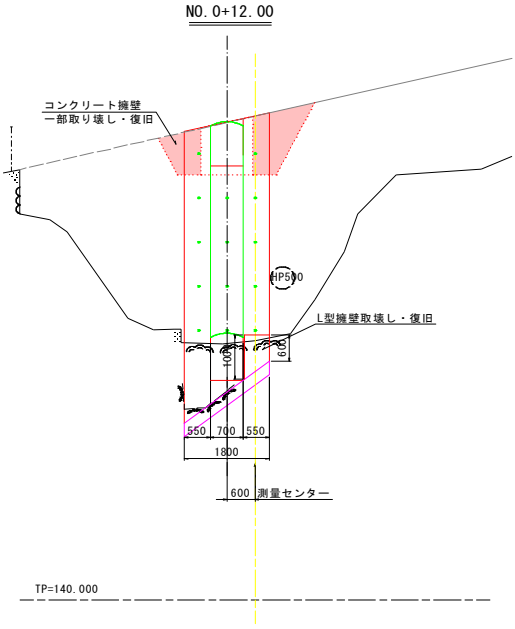

コンクリート擁壁復旧 S=1：50

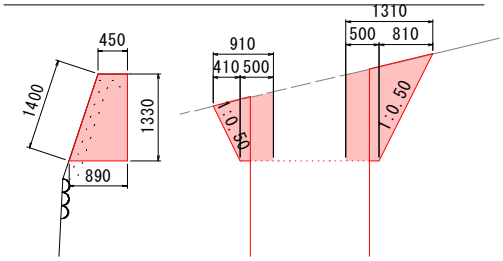

1箇所当り

名称・規格	計　算　式		単位	数量
コンクリート σck≧18N/mm2	(0.450+0.890)/2*1.33*(0.5+0.91+0.5+1.31)/2	＝ 1.435	m3	1.44
型枠 無筋	1:0.3の斜比は√(1^2+0.3^2)=1.044 (1.33+1.40)*(0.5+0.91+0.5+1.31)/2	＝ 4.395	m2	4.40

L型擁壁復旧

号計算書	数　量　計　算　書	NO.

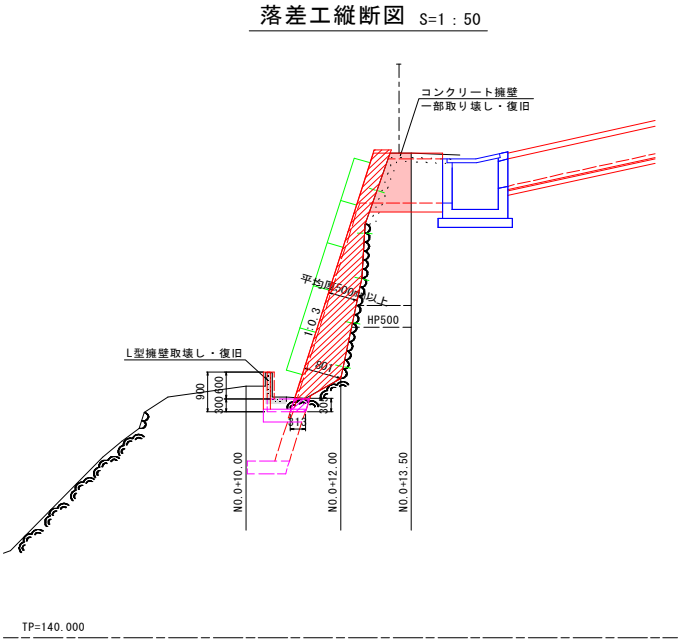

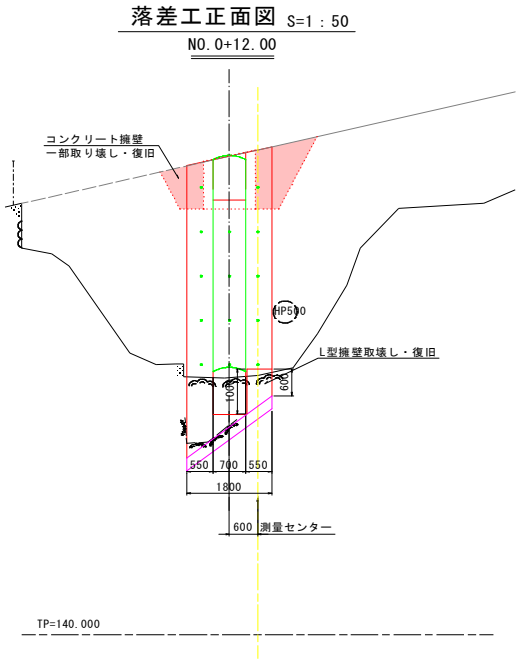

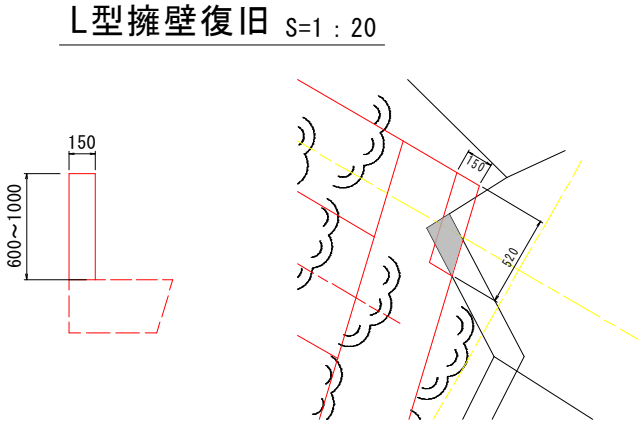

1箇所当り

名称・規格	計　算　式		単位	数量
コンクリート σck≧18N/mm2	(0.6+1.0)/2*0.520*0.150	＝ 0.062	m3	0.06
型枠 無筋	(0.6+1.0)/2*0.520*2+(0.6+1.0)*0.15	＝ 1.072	m2	1.07

舗装工数量集計表

名称	規格	計　算　式	数量
アスファルト舗装	再生密粒度AS(13)、PK-3	33.70	33.7　m2
路盤工	t=10cm、RC-40	33.70	33.7　m2
コンクリート舗装		27.20	27.2　m2
路盤工	t=10cm、RC-40	27.20	27.2　m2

舗装工

号計算書　　数　量　計　算　書　　NO.

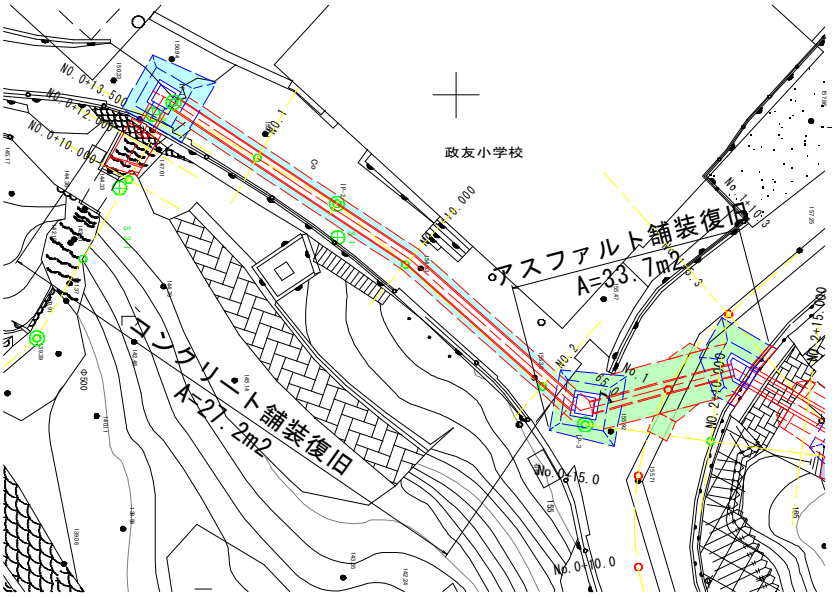

アスファルト舗装工 S=1:10

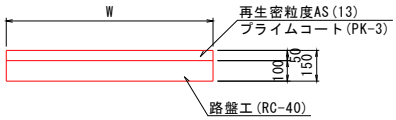

コンクリート舗装工 S=1:10

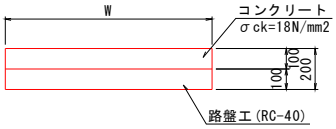

1箇所あたり

名称・規格	計　算　式	単位	数量
アスファルト舗装 再生密粒度AS(13)、PK-3	CAD計測 33.7　＝　33.700	m2	33.70
路盤工 t=10cm、RC-40	33.70　＝　33.700	m2	33.70
コンクリート舗装	CAD計測 27.2　＝　27.200	m2	27.20
路盤工 t=10cm、RC-40	27.20　＝　27.200	m2	27.20

付属物設置工数量集計表

名称	規格	計　算　式	数量
転落防止柵(H=1100mm)	コンクリート建込、支柱間隔2.0m	4.00	4.0　m

数量算出用図面

号計算書　　数 量 算 出 図　　NO.

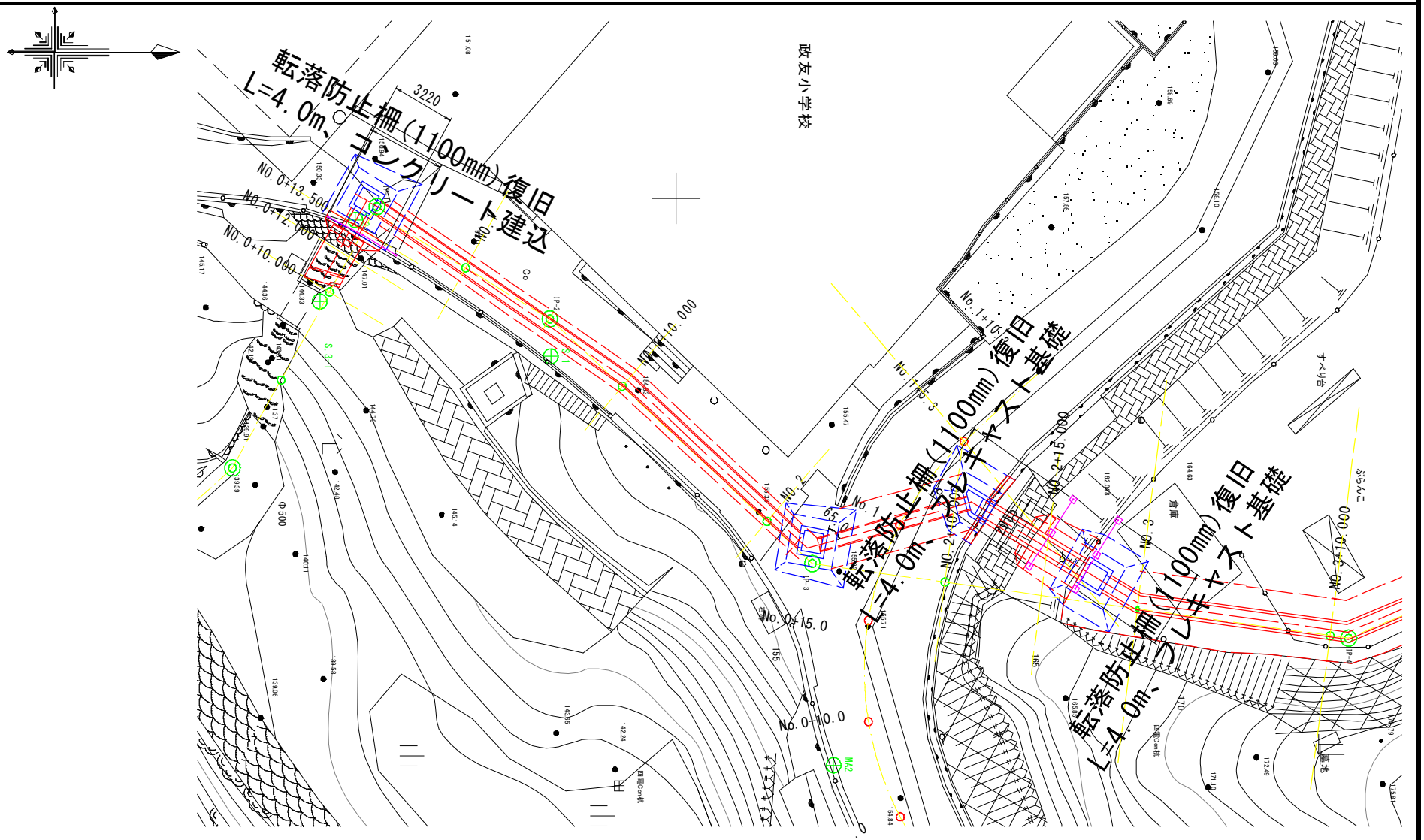

転落防止柵復旧

号計算書　　数　量　計　算　書　　NO.

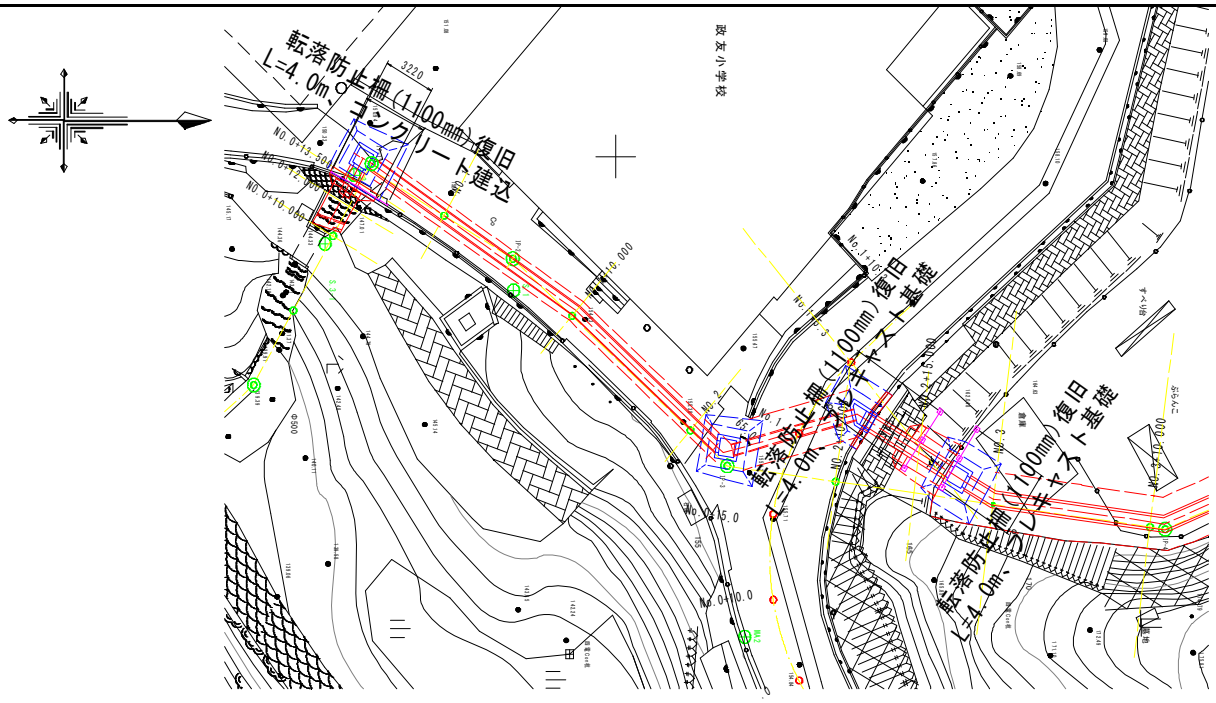

コンクリート建込

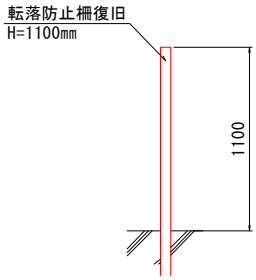

プレキャストブロック

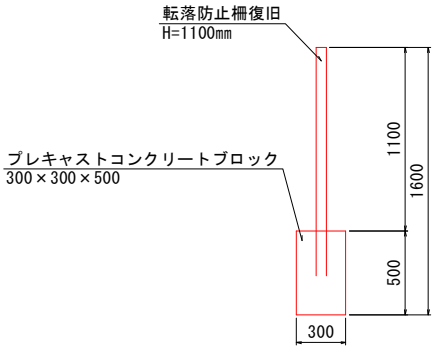

1箇所あたり

名称・規格	計　算　式	単位	数量
転落防止柵(H=1100mm) コンクリート建込、支柱間隔2.0m	4　＝　4.000	m	4.00

構造物撤去工数量集計表

名称	規格	計　算　式	数量
コンクリート取壊し	無筋	0.36+2.18+0.04	2.6　m3
転落防止柵撤去(H1100mm)	コンクリート建込、支柱間隔2.0m	4.00	4.0　m
舗装版破砕	アスファルト,t=5cm	37.80	37.8　m2
舗装版切断	アスファルト,t=5cm	27.60	27.6　m
舗装版破砕	コンクリート,t=10cm	47.50	47.5　m2
舗装版切断	コンクリート,t=10cm	59.80	59.8　m

数量算出用図面

号計算書	数 量 算 出 図	NO.

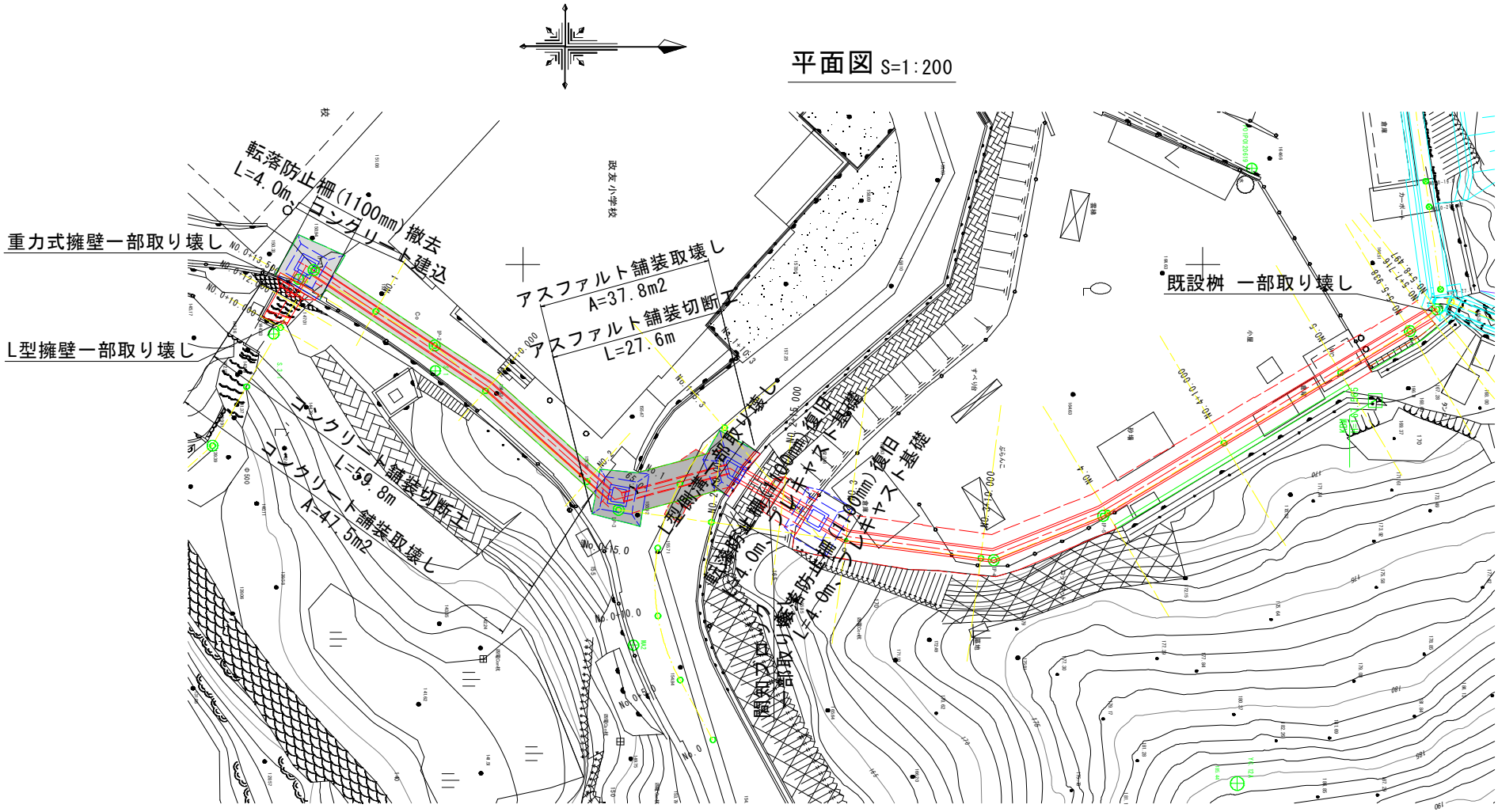

L型側溝一部取り壊し

号計算書	数　量　計　算　書	NO.

10m当り

名 称・規 格	計　　算　　式	単 位	数 量
コンクリート取壊し 無筋	(0.15*0.2+(0.45+0.39)/2*0.15)*3.86　＝　0.359	m3	0.36

重力式擁壁一部取り壊し

号計算書　　数　量　計　算　書　　NO.

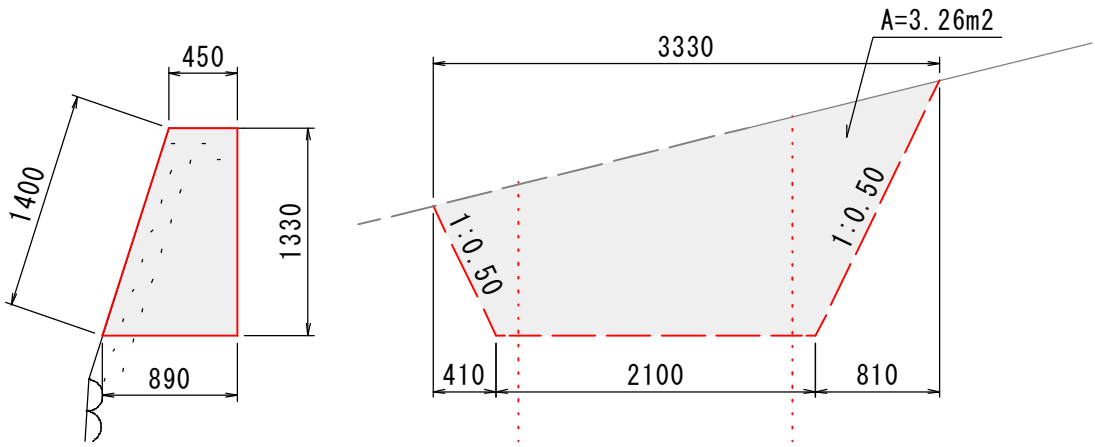

10m当り

名称・規格	計　算　式	単位	数量
コンクリート取壊し 無筋	正面面積A=3.26m2(CAD計測) 3.26*(0.45+0.89)/2　＝　2.184	m3	2.18

L型擁壁一部取り壊し

号計算書　　数　量　計　算　書　　NO.

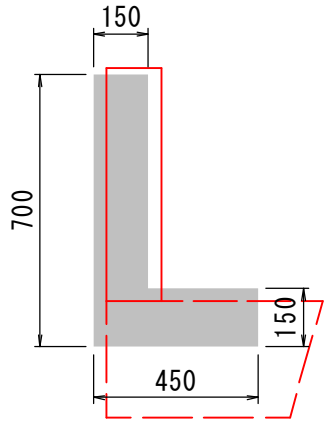

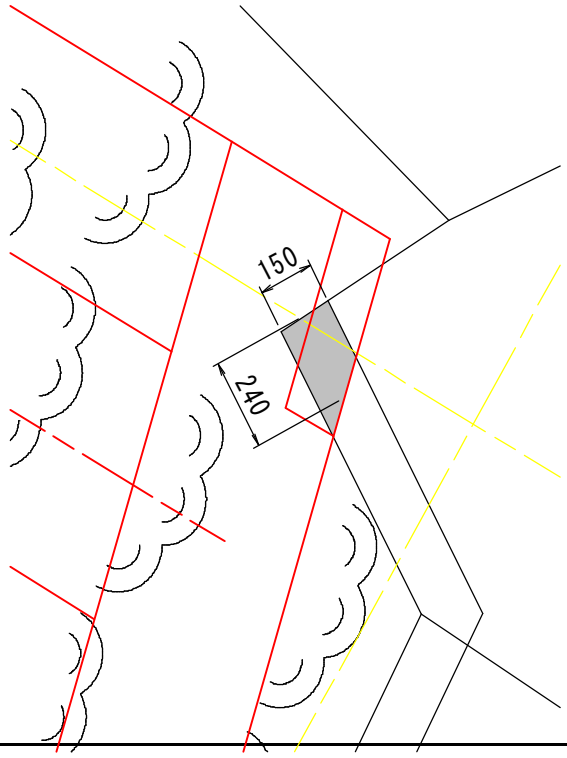

10m当り

名 称・規 格	計　算　式	単 位	数 量
コンクリート取壊し 無筋	(0.15*0.7+0.3*0.15)*0.24　＝　0.036	m3	0.04

転落防止柵撤去

号計算書　　数　量　計　算　書　　NO.

転落防止柵 撤去 S=1:20
プレキャスト基礎

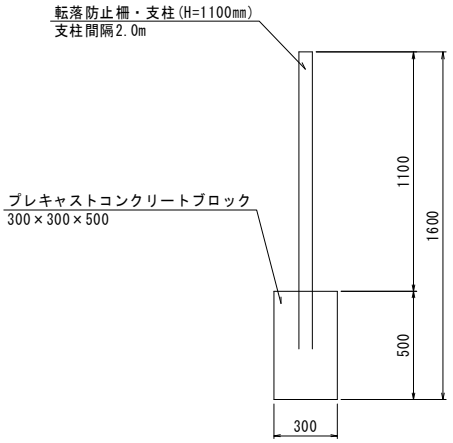

転落防止柵 撤去 S=1 : 20
コンクリート建込

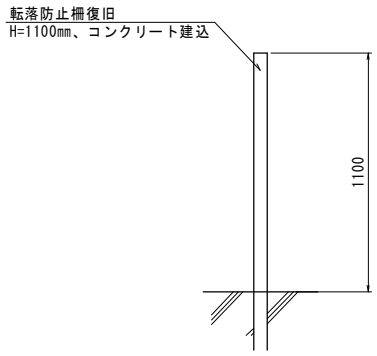

10m当り

名称・規格	計　算　式	単位	数量
転落防止柵(H=1100mm)撤去 コンクリート建込、支柱間隔2.0m	4　＝　4.000	m	4.00

舗装取壊し

号計算書	数　量　計　算　書	NO.

アスファルト舗装取壊し　S=1:10

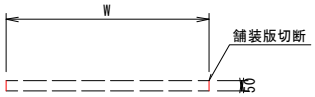

コンクリート舗装取壊し　S=1:10

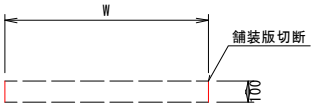

10m当り

名称・規格	計　算　式	単位	数量
舗装取壊し アスファルト、t=5cm	根拠図より 37.8　＝　37.800	m2	37.80
舗装版切断 アスファルト、t=5cm	27.6　＝　27.600	m	27.60
舗装取壊し コンクリート、t=10cm	47.5　＝　47.500	m2	47.50
舗装版切断 コンクリート、t=10cm	59.8　＝　59.800	m	59.80